SEU FORNECEDOR EM SOLUÇÕES PARA A INDÚSTRIA.

História

Fundada no ano de 1977 por Gerard Pierre Fritsch, um pioneiro na indústria no Brasil, teve o início de suas operações com a saída deste da Ermeto, empresa também fundada pelo mesmo.

A Gepef percorreu um longo caminho até os dias de hoje sempre com o mesmo afinco e determinação baseado na qualidade de seus produtos e atendimento em soluções para a indústria.

No início de suas atividades como escritório de intermediações de negócios internacionais, a Gepef, pelas mãos de seu fundador foi cada vez mais convergindo para a atividade onde tinha mais conhecimento e intimidade: Soluções para a indústria. Esta tendência leva a Gepef, já no início da década de oitenta a se tornar exclusivamente uma fornecedora da indústria nacional através da produção local e representação internacional.

Atualmente a Gepef conta com uma estrutura moderna e sólida em equipamentos modernos de produção e logística eficiente para atendimento aos seus clientes no Brasil e exterior.

SEU FORNECEDOR EM SOLUÇÕES PARA A INDÚSTRIA.

Índice

Adaptadores 03

Kits de Manômetros 09

Mangueiras Capilares 17

Mangueiras Termoplásticas 23

Manômetros 29

Obturadores Expansíveis 31

Tomadores de Pressão 53

Válvulas Controladoras de Fluxo 68

Válvulas de Esfera 71

Válvulas de Retenção 82

Válvulas de Segurança 90

Outros Produtos 93

ADAPTADORES PARA MANÔMETROS

ADAPTADORES PARA MANÔMETROS

Os Adaptadores para Manômetros são utilizados para medição de pressão à distância, por meio de mangueira capilar, podem ser usados de modo manual ou fixado em um suporte ou painel podendo ser adaptados em tomadores de pressão, manômetros, mangueiras, conexões, tendo a opção com sistema orientável onde é possível direcionar a posição do manômetro.
Caso você não encontre o adaptador que necessite entre em contato conosco.
Obs. Todos Adaptadores são montados sem válvula.

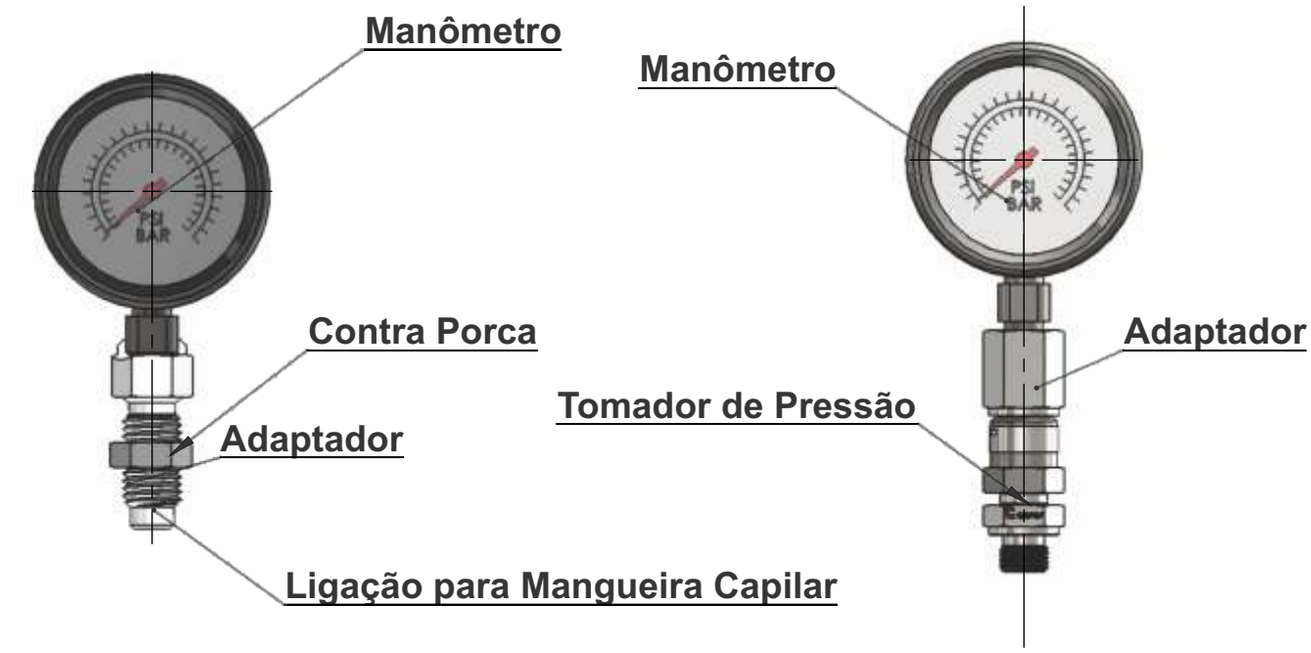

Aplicação:
- Medição de Pressão

Pressão Nominal de Trabalho:
- até 630 bar

Vedações e Temperaturas de Trabalho:
- Padrão NBR-Buna -20°C até 90°C
- Viton (FPM) -20°C até 200°C

Intercambialidade:
- ISO 15171-2 (Roscas Tomadores de Pressão)

Materiais:
- Aço Carbono
- Inox 316L

Tratamento Superficial:
- Bicromatizado Amarelo
- Trivalente Branco
- Verde Oliva,etc

Fluidos:
- Óleos Hidraulicos
- Gases
- Etc.

Adaptador para ligação com mangueira - ADMM

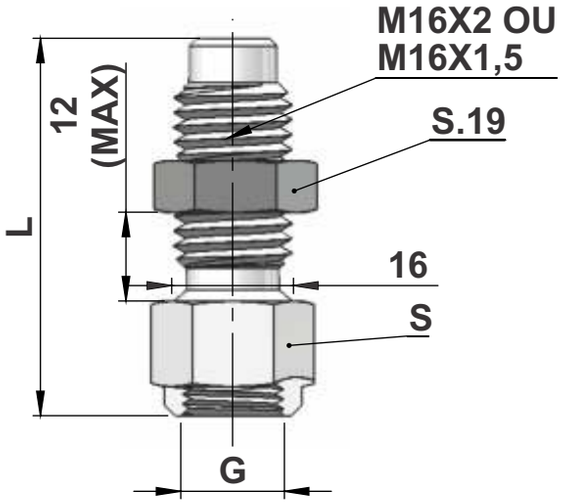

TIPO / G	S	L
ADMM 1/8" NPT	19	52
ADMM 1/4" NPT	19	55
ADMM 1/2" NPT	27	60
ADMM G1/4" BSP	19	52
ADMM G3/8" BSP	22	52
ADMM G1/2" BSP	27	59

F-ROSCA M16 X 1,5
N-ROSCA M16 X 2

Pode ser fixado num suporte ou painel, para receber manômetro.
Exemplo de Codificação: F-ADMM 1/2 BSP
Em caso de Inox, acrescer a letra “I”, no final do código.
Em caso de vedações em Viton, acrescer a letra “V”, no final do código.

Adaptador com derivação lateral - ADMM

Permite a montagem lateral de uma tomada de pressão tipo "TPRM", para instalação de outros sistemas de medição ou aferição.

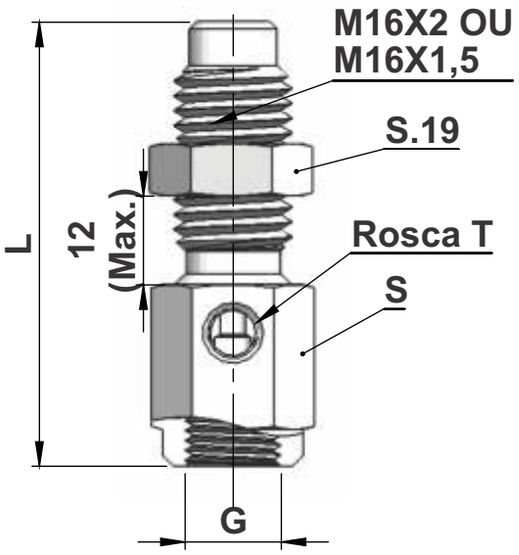

TIPO / G	S	L	ROSCA T
ADMD 1/8" NPT	19	60	1/16" NPT
ADMD 1/4" NPT	19	60	1/16" NPT
ADMD 1/2" NPT	27	75	1/8" NPT
ADMD G1/4" BSP	19	60	1/16" NPT
ADMD G1/2" BSP	27	75	1/8" NPT

F-ROSCA M16 X 1,5
N-ROSCA M16 X 2

Pode ser fixado num suporte ou painel.
Exemplo de Codificação: F-ADMD 1/2 BSP
Em caso de Inox, acrescer a letra “I”, no final do código.
Em caso de vedações em Viton, acrescer a letra “V”, no final do código.
Permite a montagem de outros acessórios ao adaptador através da rosca lateral de 1/16 NPT (para versões de roscas até 1/4 BSP ou NPT) e rosca lateral de 1/8 NPT (para versões de roscas de 1/2 BSP ou 1/2 NPT)

Adaptador Fêmea para Montagem Direta - ADMM

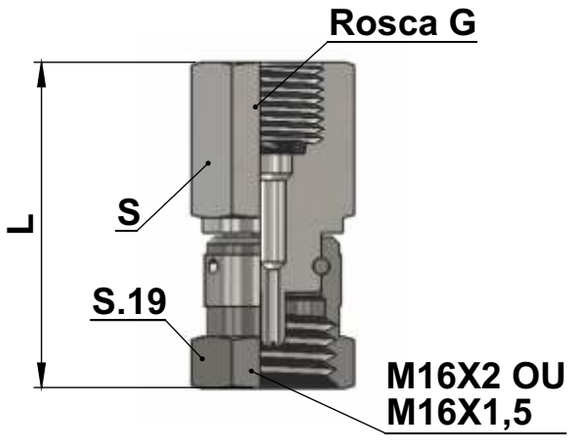

TIPO / G	S	L
ADMT G 1/4" BSP	19	44
ADMT G 1/2" BSP	27	44
ADMT 1/4" NPT	19	44
ADMT 1/2" NPT	27	48

F-ROSCA M16 X 1,5
N-ROSCA M16 X 2

ADMT - Adaptador fêmea para montagem direta em tomada de pressão.
Exemplo de Codificação: N-ADMT 1/8 NPT
Em caso de Inox, acrescer a letra “I”, no final do código.
Em caso de vedações em Viton, acrescer a letra “V”, no final do código.

Adaptador Macho Fêmea para Montagem Direta - ADMM

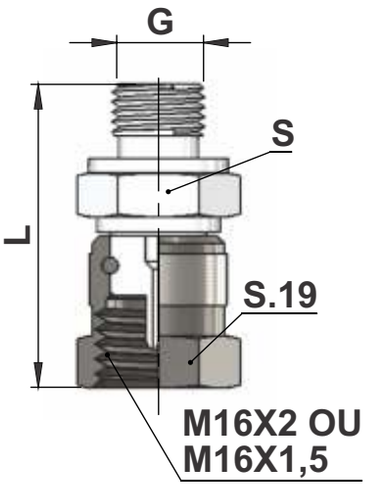

TIPO / G	S	L	FORMA
ADMF G 1/4" BSP	19	42	WD / B
ADMF G 3/8" BSP	22	44	WD / B
ADMF G 1/2" BSP	27	45	WD / B
ADMF M12X1,5	17	42	WD
ADMF M14X1,5	19	42	WD
ADMF M16X1,5	22	44	WD
ADMF M18X1,5	24	45	WD
ADMF 1/8" NPT	17	42	C
ADMF 1/4" NPT	17	42	C
ADMF 3/8" NPT	19	44	C
ADMF 1/2" NPT	22	45	C

F-ROSCA M16 X 1,5
N-ROSCA M16 X 2

ADMF - Adaptador macho fêmea para montagem direta em tomada.
Exemplo de Codificação: F-ADMF M12x1,5
Em caso de Inox, acrescer a letra “I”, no final do código.
Em caso de vedações em Viton, acrescer a letra “V”, no final do código.

Adaptador para Emenda de Mangueira -AE

AE - Adaptador para emendas de mangueiras capilares. Possibilita a união de mangueiras M16x2/M16x2, M16x1,5/M16x1,5 ou M16x2/M16x1,5, mesmo sob pressão, no segundo segmento da mangueira (quando com válvula).

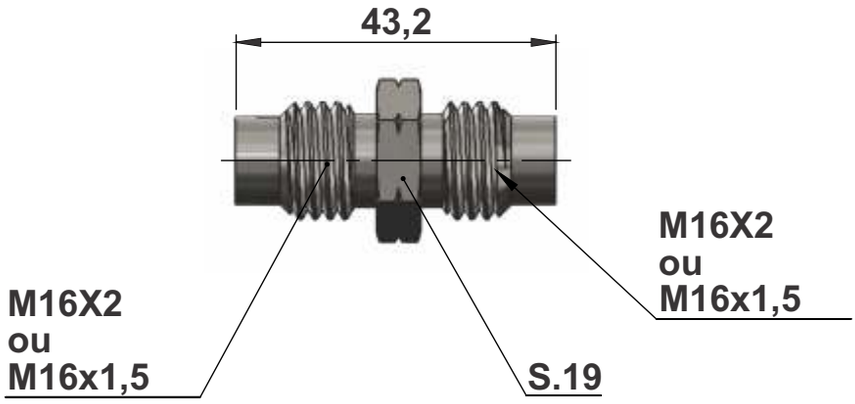

CÓDIGO
AE-M16X2
AE-M16X1,5
AE-M16X2 - AE-M16X1,5

Em caso de Inox, acrescer a letra “I”, no final do código.
Em caso de vedações em Viton, acrescer a letra “V”, no final do código.

Adaptador de conversão para terminal tipo «P» - ACMF

ACMF - Adaptador de Conversão para Terminais tipo “P” - Vide em “Mangueiras Capilares”. Permite a conversão de um terminal M16x2 para tomador de pressão em M16x1,5 e vice-versa.

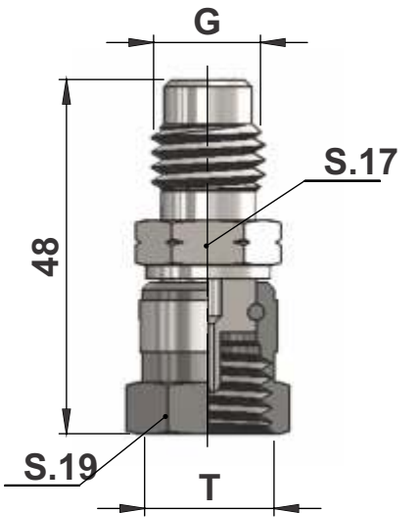

CÓDIGO	ROSCA G	ROSCA T
ACMF 2/1,5	M16X2	M16X1,5
ACMF 1,5/2	M16X1,5	M16X2

Em caso de Inox, acrescer a letra “I”,no final do código.
Em caso de vedações em Viton, acrescer a letra “V”, no final do código.

Adaptador Orientável para Manômetro - AOM

Permite a perfeita orientação da posição de manômetros. Após devidamente fixado, ao ser instalado o manômetro, permite que o mesmo seja posicionado na posição ideal antes do aperto final para fixação do manômetro.

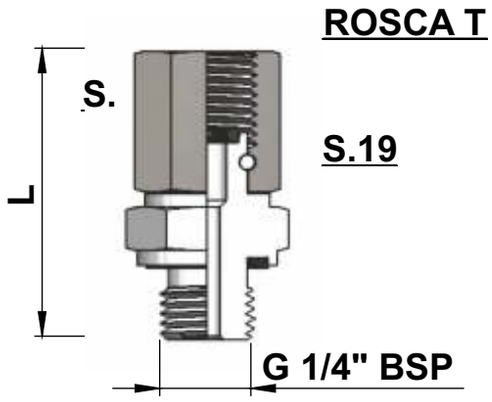

TIPO / T	S	L
AOM G 1/4" BSP	17	41
AOM G 1/2" BSP	27	42

AOM - Adaptador orientável para manômetro.
Exemplo de Codificação: AOM 1/2 BSP IV
Em caso de Inox, acrescer a letra “I”, no final do código.
Em caso de vedações em Viton, acrescer a letra “V”, no final do código.

Adaptador Orientável para Painel para Manômetro - ADAOM

Permite a perfeita orientação da posição de manômetros, mesmo depois do adaptador ser instalado no painel.

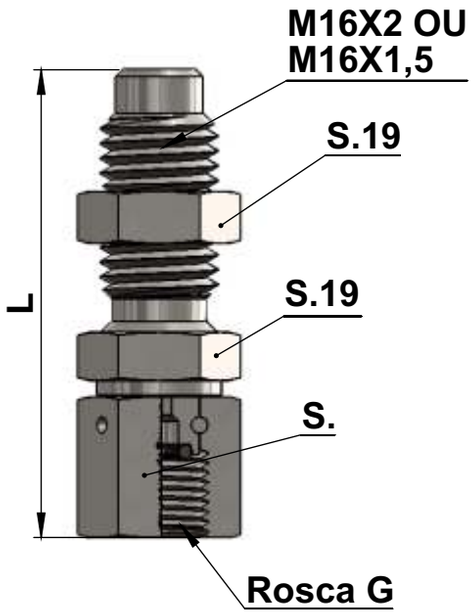

TIPO / G	S	L
ADAOM G 1/4" BSP	17	65
ADAOM G 1/2" BSP	27	68

F-ROSCA M16 X 1,5
N-ROSCA M16 X 2
Exemplo de Codificação: N-ADAOM 1/4 BSP(Adaptador rosca M16x2 x rosca manômetro G 1/4" BSP).
Em caso de Inox, acrescer a letra “I”, no final do código.
Em caso de vedações em Viton, acrescer a letra “V”, no final do código.

KITS DE MANÔMETROS

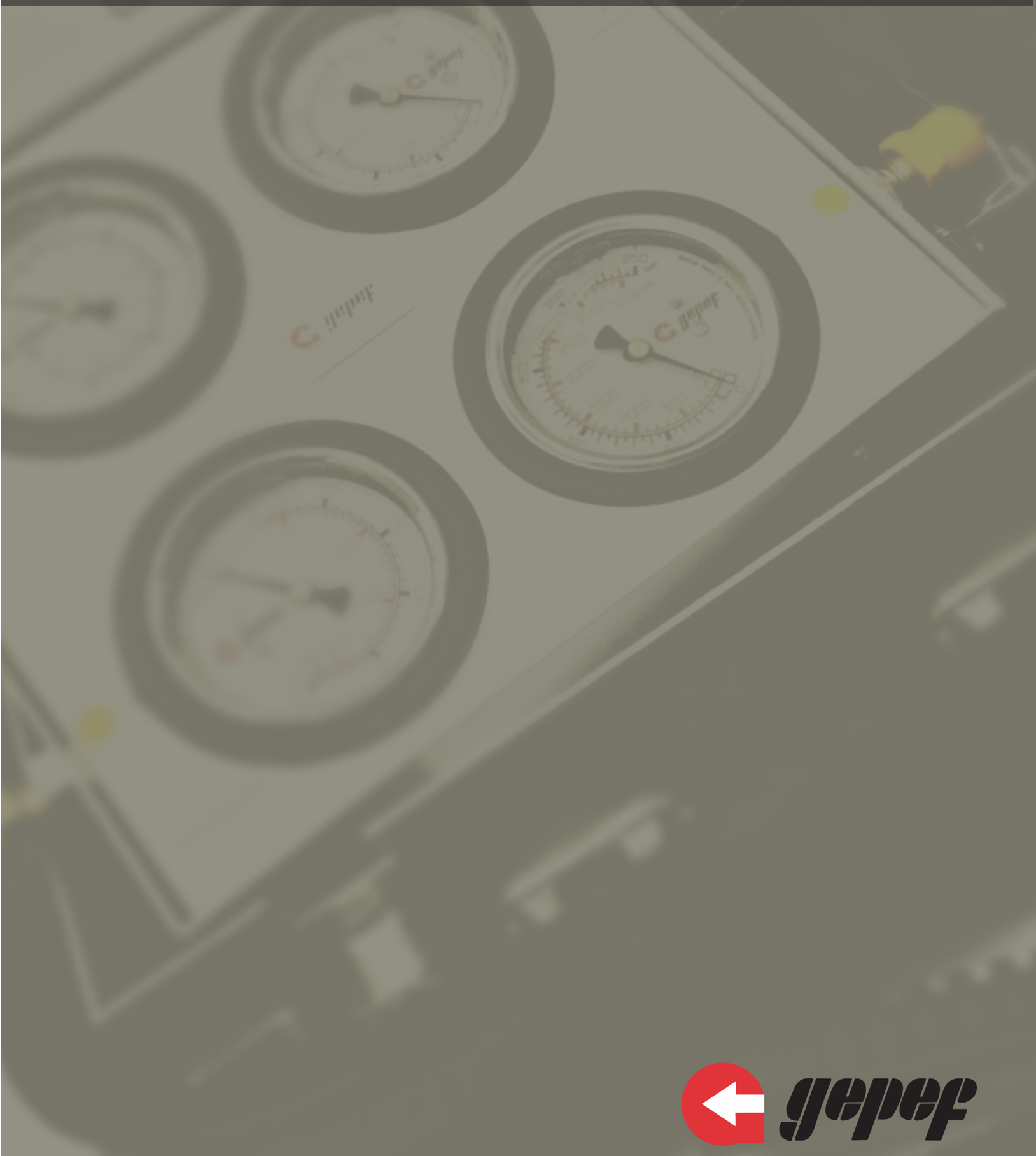

Compactos, leves e de fácil manuseio, para testes de circuitos hidráulicos e pneumáticos em manutenção de tratores, guindastes, equipamentos agrícolas e de mineração, off shore, etc...
Possui bandeja interna em alumínio, com base magnetizada e alça para fixação em qualquer parte metálica.

Características técnicas

- Disponíveis de com 1 até 8 manômetros
- Mangueiras Capilares conforme a necessidade de comprimento.
- Contém diferentes tomadores de pressão.
- Adaptadores especiais para atender qualquer tipo de equipamento.
- Válvula seletora incorporada (e/ou)
- Dupla escala (Pressão: BAR/PSI)
- Garantia de 12 meses contra defeitos de fabricação
- Tecnologia nacional
- Suporte técnico e peças de reposição no Brasil
- Fabricação no Brasil: GEPEF

Itens Opcionais (consulte) - Bolsa em tecido sintético tiracolo
- Mangueiras capilares
- Tomadores de pressão com outros tipos de roscas

Malm - 01

Maleta com um manômetro ou vacuômetro Gepef com escala a escolher.
Mangueiras,tomador de pressão,engate rápido e acessórios de acordo com a necessidade de cada cliente.

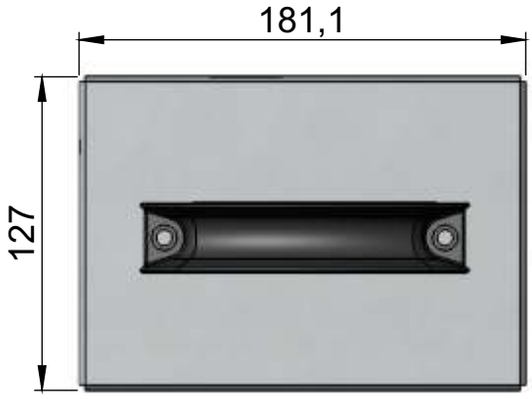

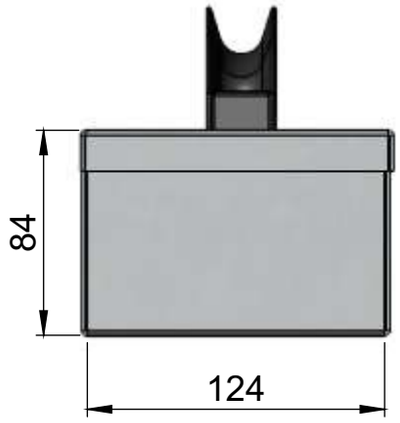

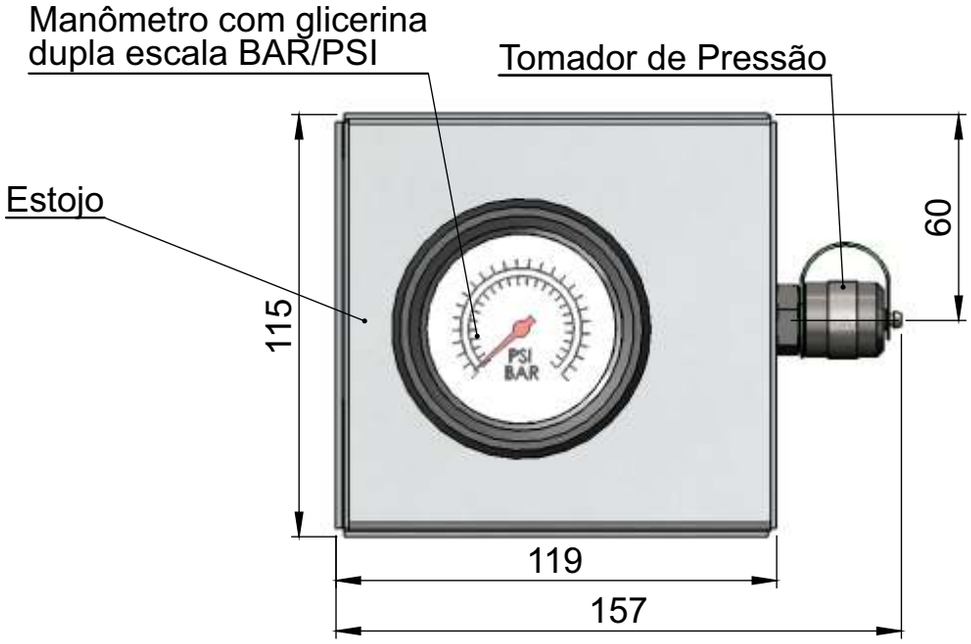

Malm - 02

Maleta com dois manômetros ou vacuômetros Gepef com escala a escolher.

Características técnicas
- Disponíveis com 2 manômetros
- Mangueiras Capilares conforme a necessidade de comprimento.
- Contém diferentes tomadores de pressão.
- Adaptadores especiais para atender qualquer tipo de equipamento.
- Válvula seletora incorporada (e/ou)
- Dupla escala (Pressão: BAR/PSI)
- Garantia de 12 meses contra defeitos de fabricação
- Tecnologia nacional
- Suporte técnico e peças de reposição no Brasil
- Fabricação no Brasil: GEPEF

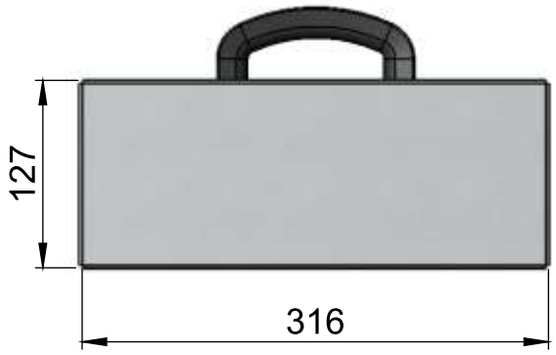

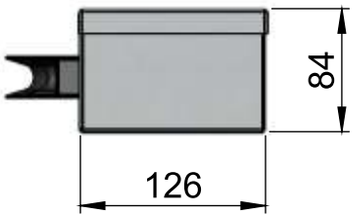

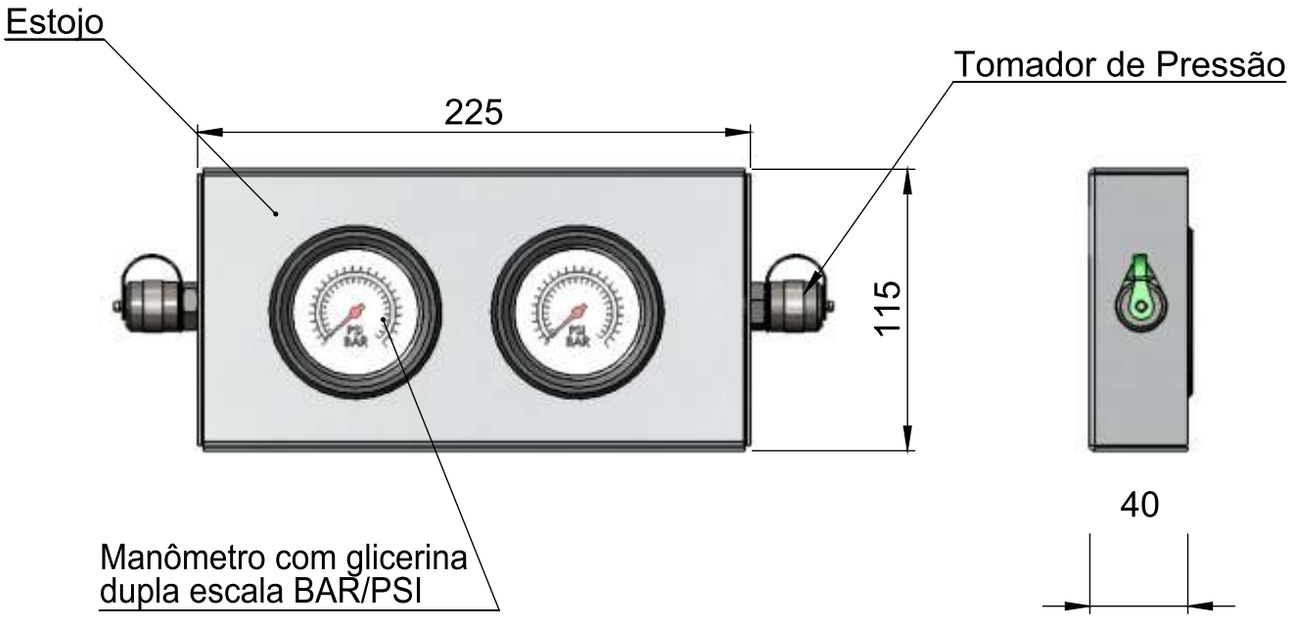

Malm - 03

Maleta com três manômetros ou vacuômetros Gepef com escala a escolher.

Características técnicas
- Disponíveis com 3 manômetros com glicerina
- Mangueiras Capilares conforme a necessidade de comprimento.
- Contém diferentes tomadores de pressão.
- Adaptadores especiais para atender qualquer tipo de equipamento.
- Válvula seletora incorporada (e/ou)
- Dupla escala (Pressão: BAR/PSI)
- Garantia de 12 meses contra defeitos de fabricação
- Tecnologia nacional
- Suporte técnico e peças de reposição no Brasil
- Fabricação no Brasil: GEPEF

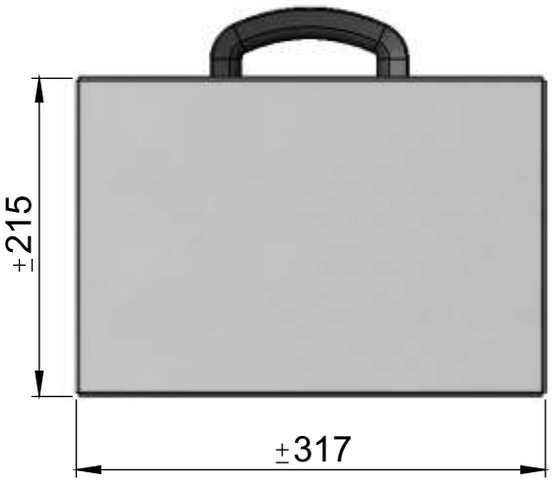

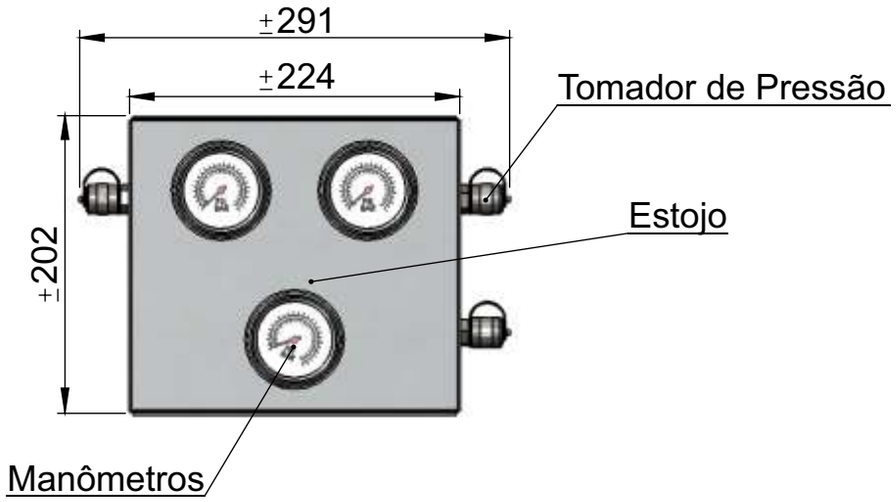

Malm - 04

Maleta com quatro manômetros ou vacuômetros Gepef com escala a escolher.

Características técnicas
- Disponíveis com 4 manômetros com glicerina
- Mangueiras Capilares conforme a necessidade de comprimento.
- Contém diferentes tomadores de pressão.
- Adaptadores especiais para atender qualquer tipo de equipamento.
- Válvula seletora incorporada (e/ou)
- Dupla escala (Pressão: BAR/PSI)
- Garantia de 12 meses contra defeitos de fabricação
- Tecnologia nacional
- Suporte técnico e peças de reposição no Brasil
- Fabricação no Brasil: GEPEF

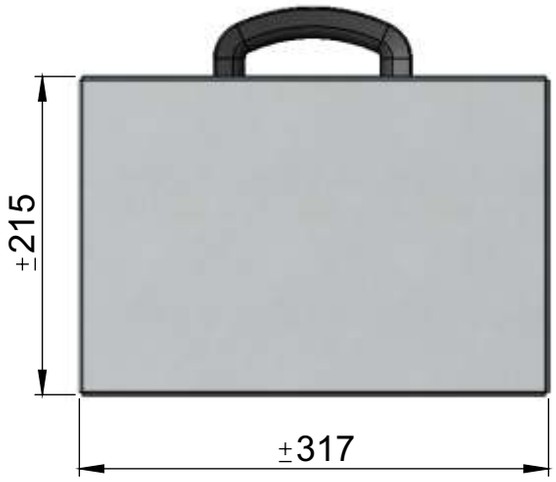

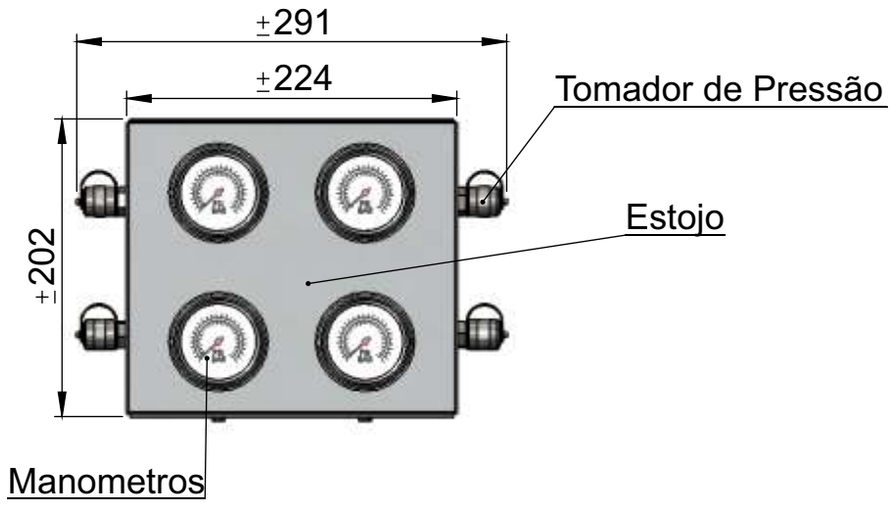

Malm - 05

Maleta com cinco manômetros ou vacuômetros Gepef com escala a escolher.

Características técnicas
- Disponíveis com 5 manômetros com glicerina
- Mangueiras Capilares conforme a necessidade de comprimento.
- Contém diferentes tomadores de pressão.
- Adaptadores especiais para atender qualquer tipo de equipamento.
- Válvula seletora incorporada (e/ou)
- Dupla escala (Pressão: BAR/PSI)
- Garantia de 12 meses contra defeitos de fabricação
- Tecnologia nacional
- Suporte técnico e peças de reposição no Brasil
- Fabricação no Brasil: GEPEF

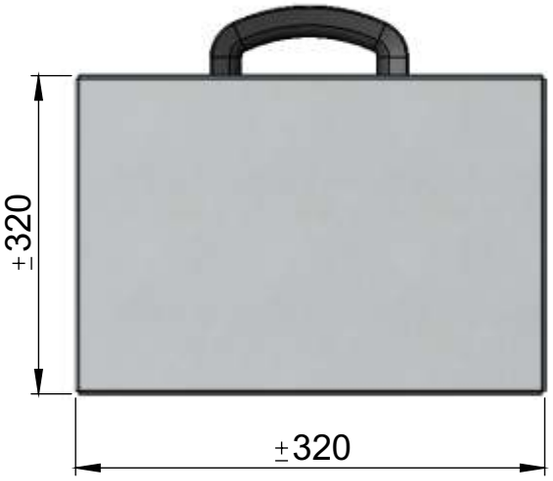

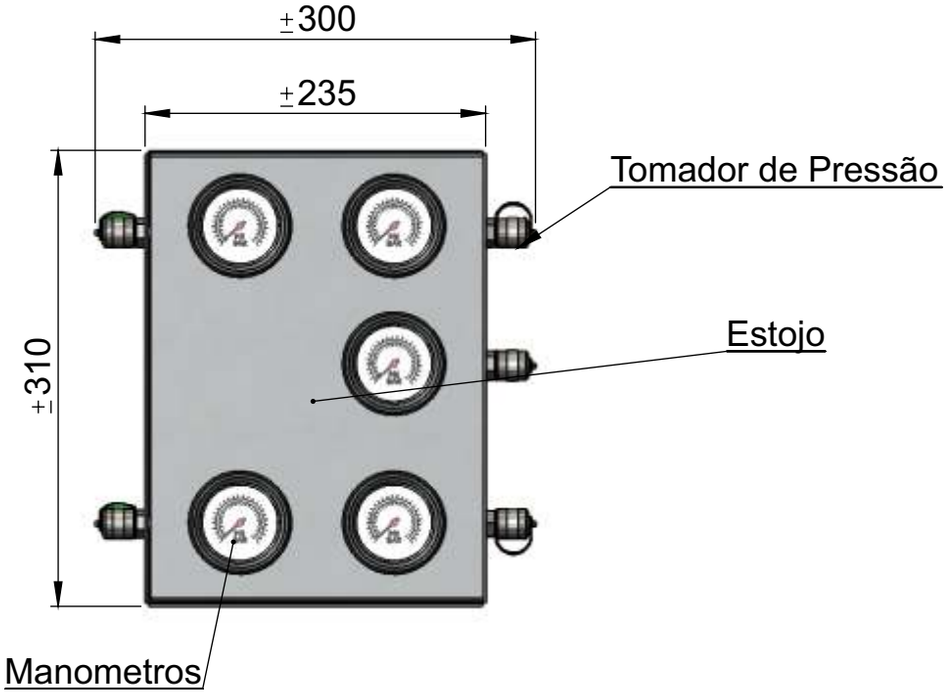

Malm - 06

Maleta com seis manômetros ou vacuômetros Gepef com escala a escolher.

Características técnicas
- Disponíveis com 6 manômetros com glicerina
- Mangueiras Capilares conforme a necessidade de comprimento.
- Contém diferentes tomadores de pressão.
- Adaptadores especiais para atender qualquer tipo de equipamento.
- Válvula seletora incorporada (e/ou)
- Dupla escala (Pressão: BAR/PSI)
- Garantia de 12 meses contra defeitos de fabricação
- Tecnologia nacional
- Suporte técnico e peças de reposição no Brasil
- Fabricação no Brasil: GEPEF

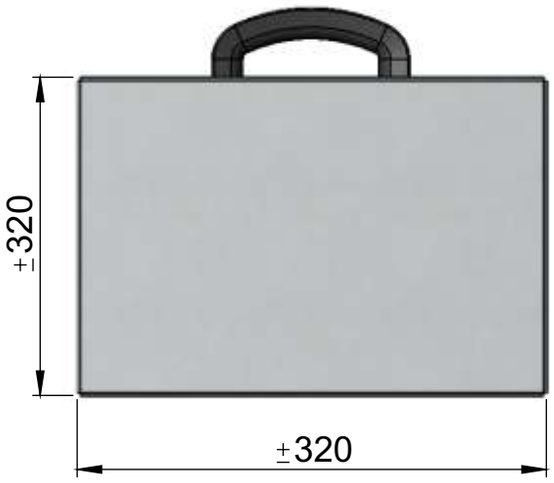

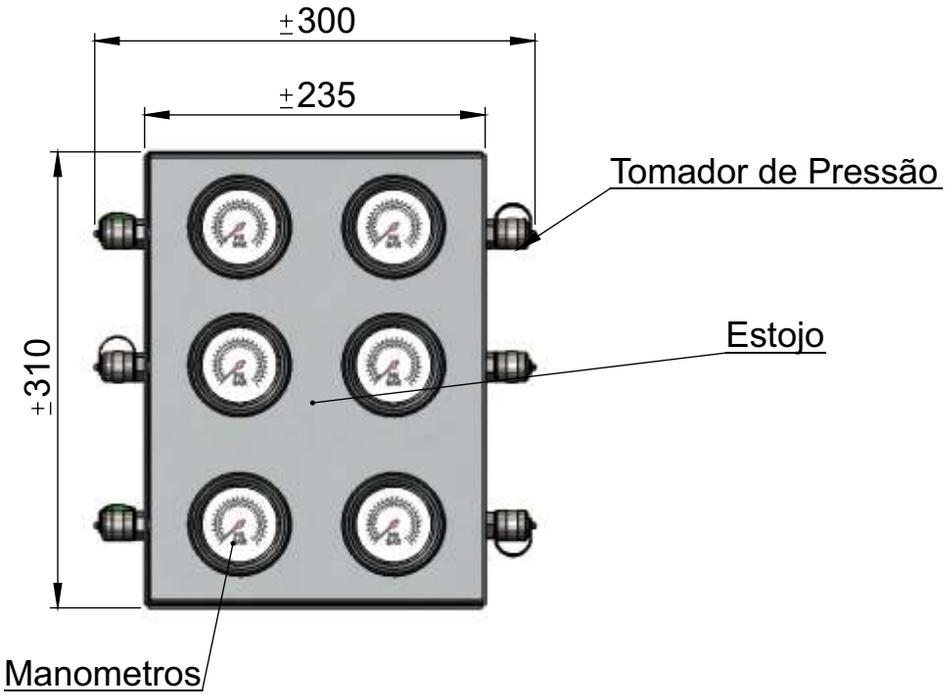

Malm-Mix (Manômetro analógico + Digital)

Maleta com seis manômetros ou vacuômetros Gepef com escala a escolher.

Características técnicas
- Disponíveis com 2 manômetros digital
- Registro de picos de pressão
- Congelamento das medições em tela
- Diferencial de pressão entre 2 canais (A-B)
- Visor iluminado, permitindo medições noturnas
- Disponíveis com 6 manômetros com glicerina
- Mangueiras Capilares conforme a necessidade de comprimento.
- Contém diferentes tomadores de pressão.
- Adaptadores especiais para atender qualquer tipo de equipamento.
- Válvula seletora incorporada (e/ou)
- Dupla escala (Pressão: BAR/PSI)
- Garantia de 12 meses contra defeitos de fabricação
- Tecnologia nacional
- Suporte técnico e peças de reposição no Brasil
- Fabricação no Brasil: GEPEF/VISSERTEC

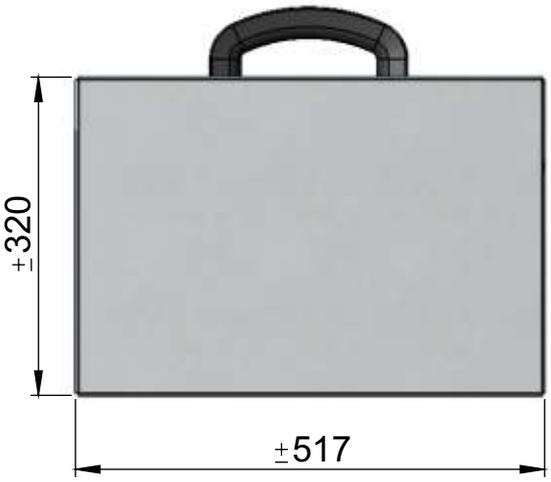

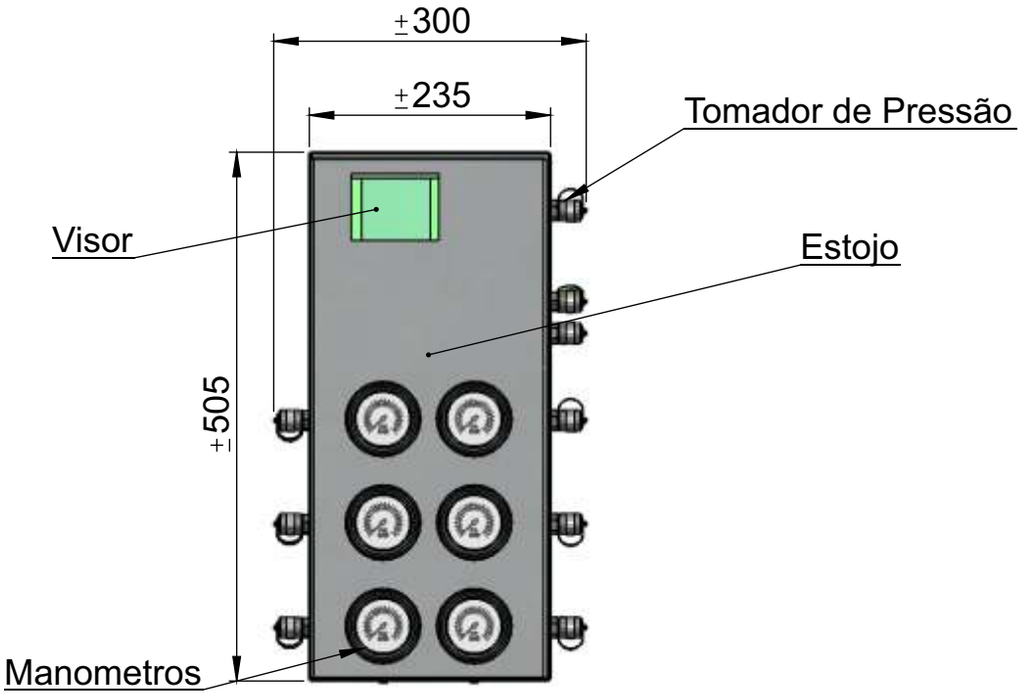

MANGUEIRAS CAPILARES

Características Técnicas:

Mangueira especialmente desenvolvidas para medição e transmissão de fluidos sob altas pressões. São de fácil manuseio e instalação.
São isentas de deformação ou variação volumétrica,apresentam um excelente raio de curvatura.
Podem ser equipadas com diferentes terminais, em aço carbono ou inox.

Dados Técnicos:

Ø int.	2 mm
Ø ext.	5 mm
Raio de Curvatura	20 mm
Pressão de Trabalho (Nominal)	630 Bar - (9138 / psi)
Pressão Mínima de Ruptura	1890 Bar - (27412 / psi)
Temperatura de Trabalho	- 20°C até 100°C

Todos os terminais comercializados pela GEPEF, são de produção própria, por isso, caso não encontre o terminal desejado neste catálogo, entre em contato conosco.

Exemplo de Codificação:

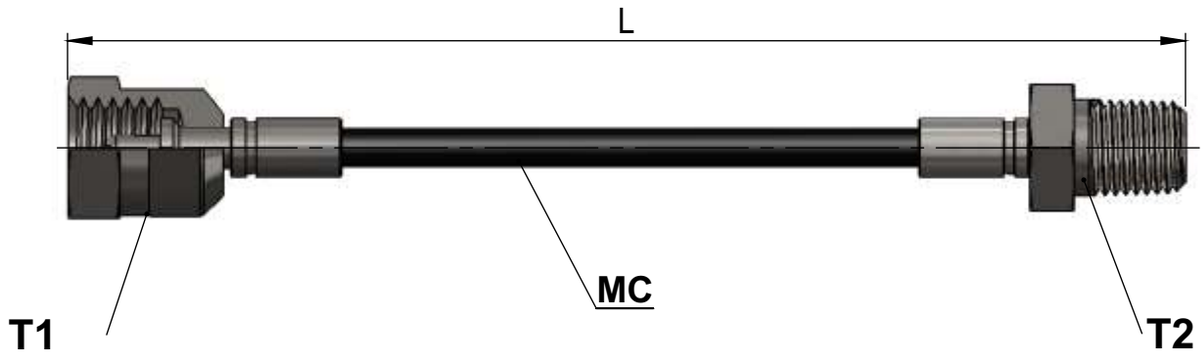

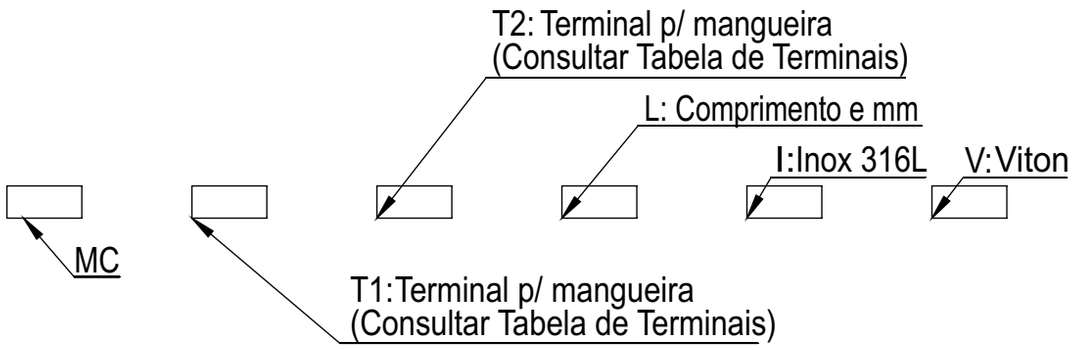

Ex. MC P M16X2 - B 1/4" NPT X 1000 mm

Em caso de Inox, acrescer a letra “I”, no final do código.
Em caso de vedações em Viton, acrescer a letra “V”, no final do código.

Descrição Técnica	Tipo de Terminal	Informações Dimensionais		
TERMINAL TIPO P Com pino para abrir e fechar a válvula do tomador	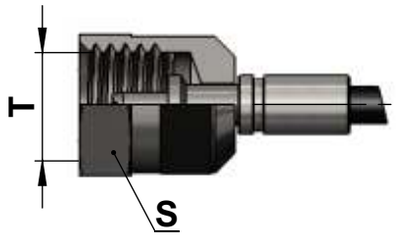	ROSCA / T	S	D
		M16X2	19	-
		M16X1,5	19	-
		S12,65 X 1,5	17	-
		-	-	-
		-	-	-
		-	-	-
		-	-	-
		-	-	
		-	-	-
		-	-	-
TERMINAL TIPO P 90° Com pino para abrir e fechar a válvula do tomador	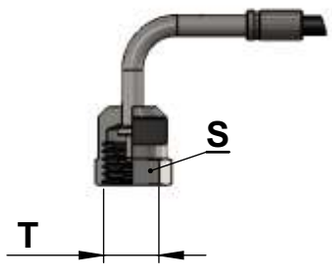	ROSCA / T	S	D
		M16X2	19	-
		M16X1,5	19	-
		S12,65 X 1,5	17	-
		-	-	-
		-	-	-
		-	-	-
		-	-	-
		-	-	
		-	-	-
		-	-	-
TERMINAL TIPO PE Com pino para abrir e fechar a válvula do tomador tipo encaixe - TPSE		ROSCA / T	S	D
		-	-	-
		-	-	-
		-	-	-
		-	-	-
		-	-	-
		-	-	-
		-	-	-
		-	-	
		-	-	-
		-	-	-
TERMINAL TIPO E Fêmea Giratória para utilização em manômetros com rosca BSP e Métrica	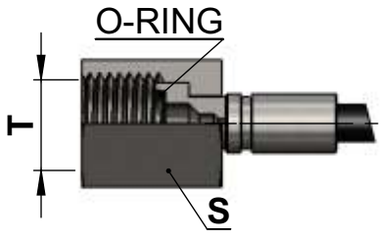	ROSCA / T	S	D
		G 1/4" BSP	17	-
		G 1/2" BSP	27	-
		M20X1,5	24	-
		M14X1,5	17	-
		-	-	-
		-	-	-
		-	-	-
		-	-	
		-	-	-
		-	-	-
TERMINAL TIPO E 90° Fêmea Giratória para utilização em manômetros com rosca BSP e Métrica	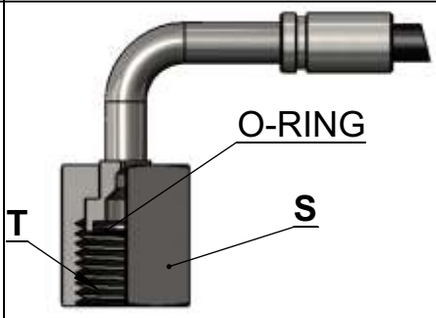	ROSCA / T	S	D
		G 1/4" BSP	17	-
		G 1/2" BSP	27	-
		M20X1,5	24	-
		M14X1,5	17	-
		-	-	-
		-	-	-
		-	-	-
		-	-	
		-	-	-
		-	-	-
TERMINAL TIPO D Ponta Lisa DIN 2353		ROSCA / T	S	D
		-	-	4
		-	-	6
		-	-	8
		-	-	10
		-	-	12
		-	-	1/4"
		-	-	-
		-	-	
		-	-	-
		-	-	-

Descrição Técnica	Tipo de Terminal	Informações Dimensionais		
		ROSCA / T	S	D
TERMINAL TIPO D 90° Ponta Lisa DIN 2353	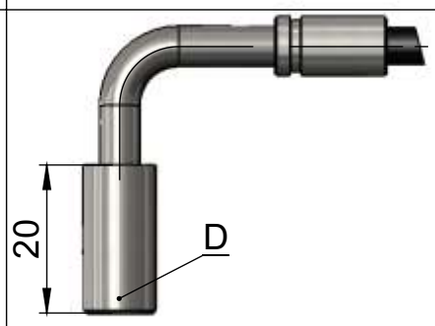	-	-	4
		-	-	6
		-	-	8
		-	-	10
		-	-	12
		-	-	1/4"
		-	-	-
		-	-	
		-	-	-
		-	-	-
		ROSCA / T	S	D
TERMINAL TIPO F Fêmea Giratória / DKO 24° DIN 2353	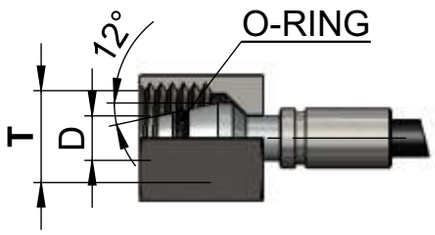	M8X1	10	4LL
		M10X1	14	5L
		M12X1,5	14	6L
		M14X1,5	17	8L
		M16X1,5	19	10L
		M18X1,5	22	12L
		M14X1,5	17	6S
		M16X1,5	19	8S
		M18X1,5	22	10S
		M20 X1,5	24	12S
		ROSCA / T	S	D
TERMINAL TIPO F 90° Fêmea Giratória / DKO 24° DIN 2353	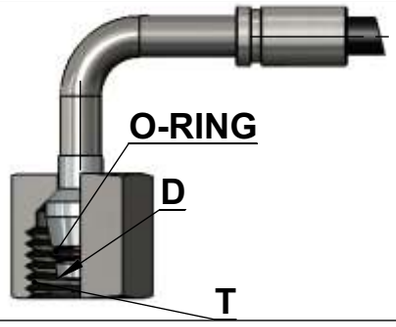	M8X1	10	4LL
		M10X1	14	5L
		M12X1,5	14	6L
		M14X1,5	17	8L
		M16X1,5	19	10L
		M18X1,5	22	12L
		M14X1,5	17	6S
		M16X1,5	19	8S
		M18X1,5	22	10S
		M20 X1,5	24	12S
		ROSCA / T	S	D
TERMINAL TIPO G Fêmea Giratória Boleado 24° / DIN 2353	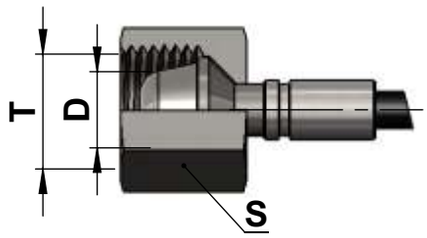	M8X1	10	4LL
		M10X1	14	5L
		M12X1,5	14	6L
		M14X1,5	17	8L
		M16X1,5	19	10L
		M18X1,5	22	12L
		M14X1,5	17	6S
		M16X1,5	19	8S
		M18X1,5	22	10S
		M20 X1,5	24	12S
		ROSCA / T	S	D
TERMINAL TIPO G 90° Fêmea Giratória Boleado 24° / DIN 2353	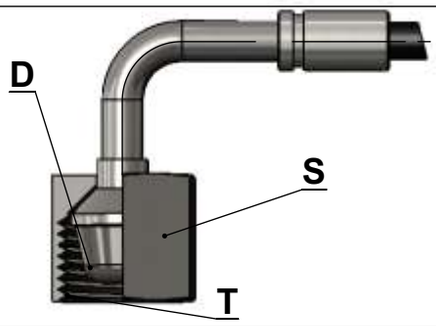	M8X1	10	4LL
		M10X1	14	5L
		M12X1,5	14	6L
		M14X1,5	17	8L
		M16X1,5	19	10L
		M18X1,5	22	12L
		M14X1,5	17	6S
		M16X1,5	19	8S
		M18X1,5	22	10S
		M20 X1,5	24	12S
		ROSCA / T	S	D
TERMINAL TIPO M Macho Giratório Metrica	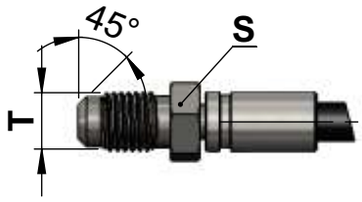	M8X1	3/8"	-
		-	-	-
		-	-	-
		-	-	-
		-	-	-
		-	-	-
		-	-	-
		-	-	
		-	-	-
		-	-	-

Descrição Técnica	Tipo de Terminal	Informações Dimensionais		
TERMINAL TIPO B Macho Fixo NPT / BSPT ANSI/ASME B 1.20.1 NBR 12912	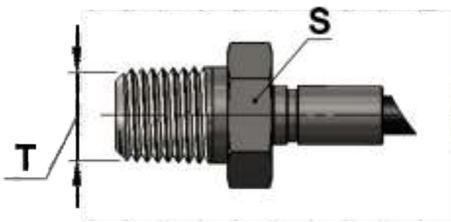	ROSCA / T	S	D
		1/8" NPT	11	-
		1/4" NPT	17	-
		3/8" NPT	22	-
		1/2" NPT	27	-
		1/8" BSPT	14	-
		1/4" BSPT	17	-
		3/8" BSPT	19	-
		-	-	
		-	-	-
		-	-	-
TERMINAL TIPO H Macho Fixo Métrico 24° DIN 2353	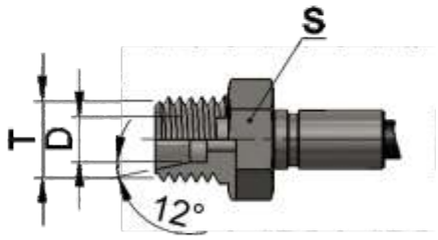	ROSCA / T	S	D
		M10X1	12	4
		M12X1,5	14	6
		M14X1,5	17	8
		M16X1,5	19	10
		-	-	-
		-	-	-
		-	-	-
		-	-	
		-	-	-
		-	-	-
TERMINAL TIPO K Macho Fixo Métrico / BSP ISO 228 / DIN 3852	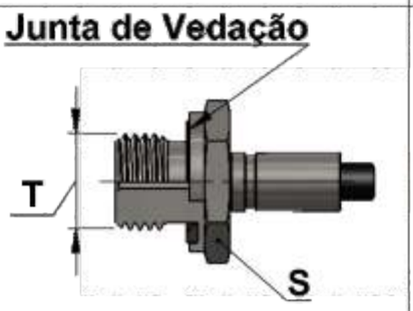	ROSCA / T	S	D
		M10X1	14	-
		M12X1,5	17	-
		M14X1,5	19	-
		M16X1,5	22	-
		G 1/8" BSP	14	-
		G 1/4" BSP	19	-
		G 1/2" BSP	27	-
		-	-	
		-	-	-
		-	-	-
TERMINAL TIPO J Macho Fixo UNF SAE J 514 (JIC)	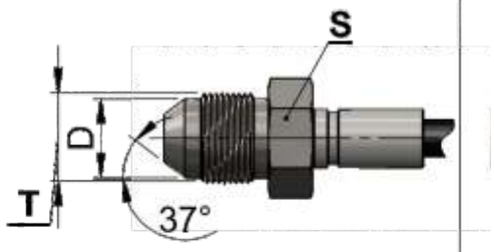	ROSCA / T	S	D
		5/16-24 UNF	1/2"	1/8"
		7/16-20 UNF	9/16"	1/4"
		1/2-20 UNF	9/16"	5/16"
		9/16-18 UNF	5/8"	3/8"
		-	-	-
		-	-	-
		-	-	-
		-	-	
		-	-	-
		-	-	-
TERMINAL TIPO I Fêmea Fixa NPT / BSPT ANSI/ASME B 1.20.1 NBR 12912	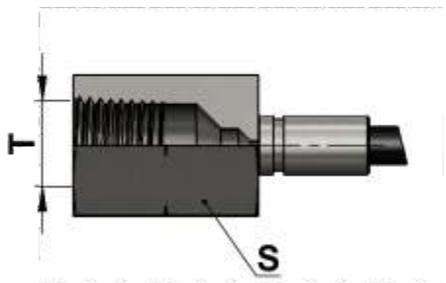	ROSCA / T	S	D
		1/8" NPT	17	-
		1/4" NPT	19	-
		1/2" NPT	22	-
		1/2" NPT	27	-
		1/8" BSPT	17	-
		1/4" BSPT	19	-
		1/2" BSPT	22	-
		1/2" BSPT	27	
		-	-	-
		-	-	-
TERMINAL TIPO I 90° Fêmea Fixa NPT / BSPT ANSI/ASME B 1.20.1 NBR 12912	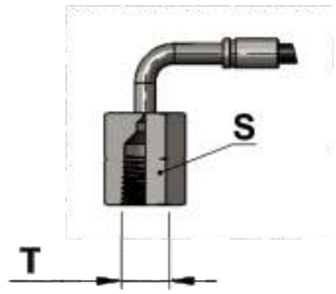	ROSCA / T	S	D
		1/8" NPT	17	-
		1/4" NPT	19	-
		1/2" NPT	22	-
		1/2" NPT	27	-
		1/8" BSPT	17	-
		1/4" BSPT	19	-
		1/2" BSPT	22	-
		1/2" BSPT	27	
		-	-	-
		-	-	-

Descrição Técnica	Tipo de Terminal	Informações Dimensionais		
TERMINAL TIPO O Fêmea Giratória UNF-ORFS SAE J 1453 / ISO 8434-3	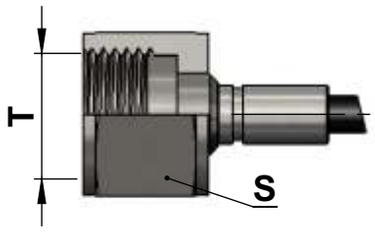	ROSCA / T	S	D
		9/16-18 UNF	19	-
		11/16"-16 UNF	17	-
		-	-	-
		-	-	-
		-	-	-
		-	-	-
		-	-	-
		-	-	
		-	-	-
		-	-	-
TERMINAL TIPO O 90° Fêmea Giratória UNF-ORFS SAE J 1453 / ISO 8434-3	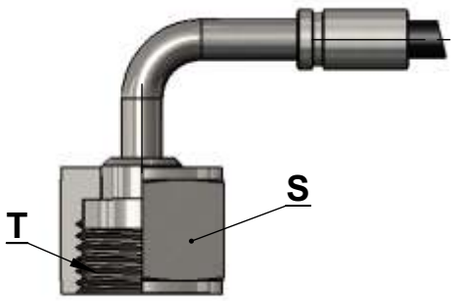	ROSCA / T	S	D
		9/16-18 UNF	19	-
		11/16"-16 UNF	17	-
		-	-	-
		-	-	-
		-	-	-
		-	-	-
		-	-	-
		-	-	
		-	-	-
		-	-	-
TERMINAL TIPO C Fêmea Giratória UNF - JIC SAE J514	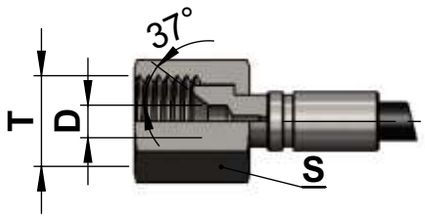	ROSCA / T	S	D
		5/16-24 UNF	7/16"	1/8"
		7/16-20 UNF	9/16"	1/4"
		1/2-20 UNF	5/8"	5/16"
		9/16-18 UNF	11/16"	3/8"
		-	-	-
		-	-	-
		-	-	-
		-	-	
		-	-	-
		-	-	-
TERMINAL TIPO C 90° Fêmea Giratória UNF - JIC SAE J514	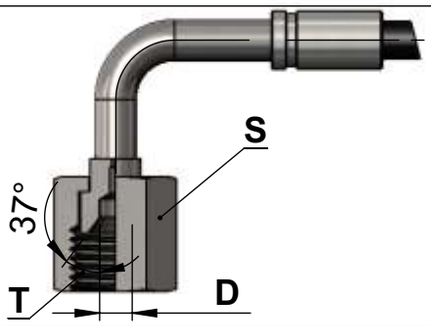	ROSCA / T	S	D
		5/16-24 UNF	7/16"	1/8"
		7/16-20 UNF	9/16"	1/4"
		1/2-20 UNF	5/8"	5/16"
		9/16-18 UNF	11/16"	3/8"
		-	-	-
		-	-	-
		-	-	-
		-	-	
		-	-	-
		-	-	-

MANGUEIRAS TERMOPLÁSTICAS

Características Técnicas:
Mangueiras especialmente desenvolvidas para transmissão de fluidos sob altas pressões.São de fácil manuseio e instalação.Utilizadas onde se requer segurança máxima. As mangueiras termoplásticas oferecem uma ótima resistência mecânica e química e longevidade muito superior às mangueiras de borracha. Qualquer comprimento e variedades de terminais,diâmetros nominais a partir de 2 mm até 32mm.
Utilizadas em hidrojateamentos, testes hidrostáticos, injeção de produtos agressivos, macacos hidráulicos, engenharia de processos, indústrias químicas, siderurgias, minerações, off-shore,etc...

Todos os terminais comercializados pela GEPEF, são de produção própria,caso não encontre o terminal desejado neste catálogo, entre em contato conosco.

Exemplo de Codificação:

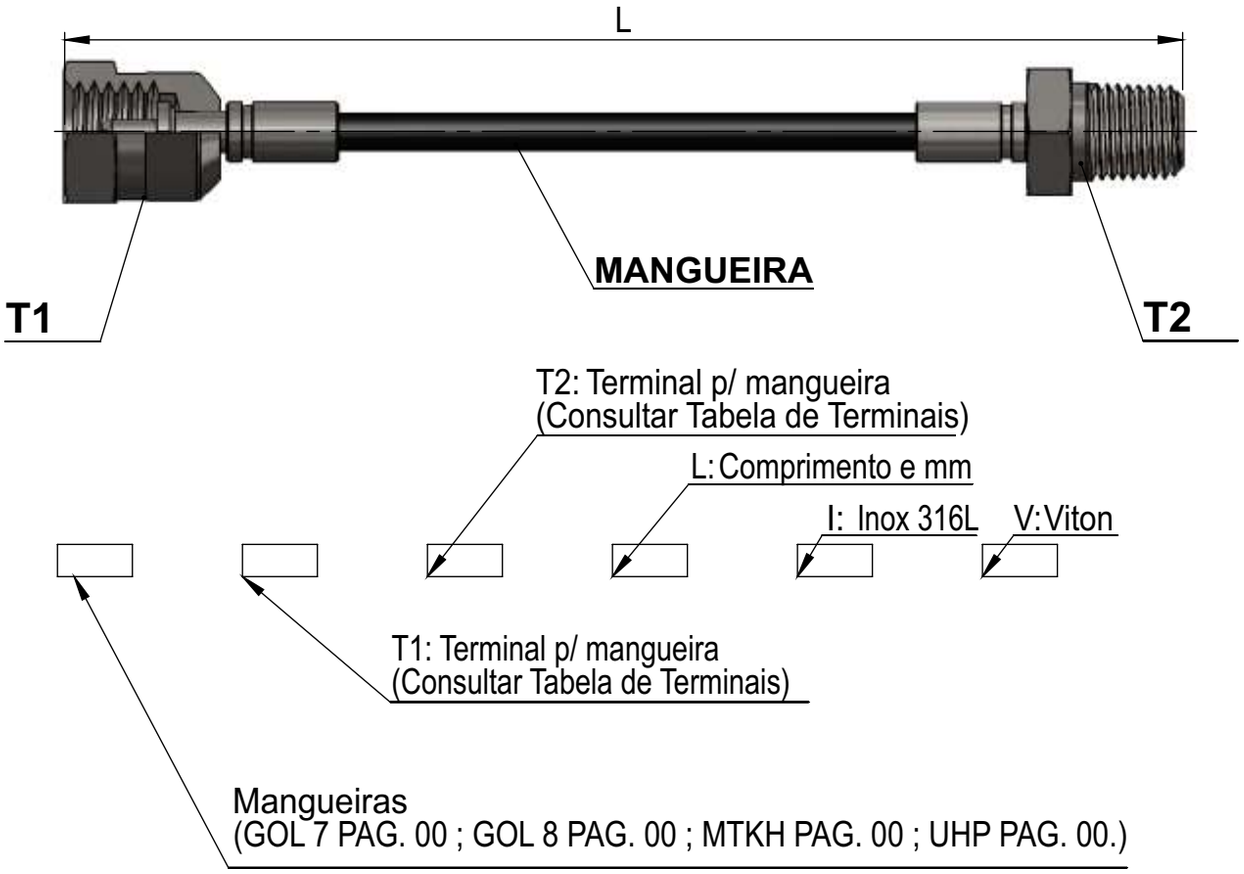

Ex. Gol 7 1/4" P M16X2 - B 1/4" NPT X 1000 mm

Em caso de Inox, acrescer a letra “I”, no final do código.
Em caso de vedações em Viton, acrescer a letra “V”, no final do código.

MANGUEIRA GOL 7

Características Técnicas:
Tubo interno em poliéster termoplástico, reforço emfibra de poliéster, tubo externo em poliuretano.
Microperfuradas para utilização em ar e gás compatível com aplicação.

Aplicações:
As mangueiras série GOL 7 foram criadas para uso hidráulico na média pressão.

Temperatura Utilização:
-40 ° C a +100 ° C
Max. temperatura de trabalho do ar, da água e fluidos contendo água: + 70 ° C. (158 ° F)

Pressão de Trabalho:
Segurança proporção de 1:4.

Vácuo:
-13,5 Psi; 27,5 polegadas de Hg

Especificações:
Estas mangueiras atendem padrões SAE J517 seg. SAE 100R7 - EN 855 - ISO 3949.

Terminais:
Exemplo de codificação pagi....

TIPO	Ø interno	Ø externo	PN* (bar/psi)	PR** (bar/psi)	Raio Curv.
GOL7 - 1/8 "	3,5 mm	8,5 mm	230/3340	920/13340	25 mm
GOL7 - 3/16"	4,8 mm	10,0 mm	210/3045	840/12180	30 mm
GOL7 - 1/4"	6,4 mm	11,8 mm	200/2900	800/11600	35 mm
GOL7 - 3/8"	9,7 mm	16,0 mm	175/2535	700/10150	55 mm
GOL7 - 1/2"	13,0 mm	20,3 mm	140/2030	560/8120	75 mm
GOL7 - 5/8"	16,0 mm	23,5 mm	105/1520	420/6090	120 mm
GOL7 - 3/4"	19,2 mm	26,5 mm	90/1305	360/5220	145 mm
GOL7 - 1"	25,6 mm	32,5 mm	70/1015	280/4060	200 mm
*PN- Pressão Nominal					
**PR- Pressão de Ruptura					

MANGUEIRA GOL 8

Características Técnicas:
Tubo interno em poliéster termoplástico, reforço em fibras têxteis de alta tenacidade, tubo externo em poliuretano.
Microperfuradas para utilização em ar e gás compatível com aplicação.

Aplicações:
As mangueiras série GOL 8 foram criadoa para uso hidráulico em alta pressão.

Temperatura Utilização:
-40 ° C a +100 ° C -
Max. temperatura de trabalho do ar, da água e fluidos contendo água: + 70 ° C. (158 ° F)

Pressão de Trabalho:
Segurança proporção de 1:4.

Vácuo:
-13,5 Psi; 27,5 polegadas de Hg

Especificações:
Estas mangueiras atendem as normas SAE J517 seg. SAE 100R8 - EN 855 - ISO 3949.

Terminais: Exemplo de codificação pagi....

TIPO	Ø interno	Ø externo	PN* (bar/psi)	PR** (bar/psi)	Raio Curv.
GOL8 - 1/8 "	3,5 mm	7,1 mm	350/5075	1400/20300	30 mm
GOL8 - 3/16"	4,8 mm	10,0 mm	350/5075	1400/20300	35 mm
GOL8 - 1/4"	6,4 mm	11,8 mm	350/5075	1400/20300	50 mm
GOL8 - 3/8"	9,7 mm	16,0 mm	280/4060	1120/16240	80 mm
GOL8 - 1/2"	13,0 mm	20,3 mm	245/3550	980/14210	95 mm
GOL8 - 5/8"	16,0 mm	23,5 mm	195/2830	780/11300	125 mm
GOL8 - 3/4"	19,2 mm	26,5 mm	165/2390	660/9570	150 mm
GOL8 - 1"	25,6 mm	32,5 mm	145/2100	580/8410	200 mm
*PN- Pressão Nominal					
**PR- Pressão de Ruptura					

MANGUEIRA MTKH

Características Técnicas:
Tubo interno em poliéster termoplástico, reforço em fibra de aramida trançada de alta resistência e aço trançado de alta resistência.Tubo externo em poliuretano. Microperfuradas para utilização em ar e gás compatível com aplicação.

Aplicações:
As mangueiras série MTKH foram desenvolvidas para uso hidráulico e pneumatico em alta pressão.

Temperatura Utilização:
-40 ° C a +100 ° C
Max. temperatura de trabalho do ar, da água e fluidos contendo água: + 70 ° C. (158 ° F)

Pressão de Trabalho:
Segurança proporção de 1:4.

Vácuo:
-13,5 Psi; 27,5 polegadas de Hg

Terminais: Exemplo de codificação pagi....

TIPO	Ø interno	Ø externo	PN* (bar/psi)	PR** (bar/psi)	Raio Curv.
MTKH-1/4"	6,4 mm	14,5 mm	700/10150	2800/40600	40 mm
MTKH-3/8"	9,5 mm	18,0 mm	425/6162	1700/24650	60 mm
MTKH-1/2"	13,0 mm	22,0 mm	375/5430	1500/21750	75 mm
MTKH-3/4"	19,2 mm	28,2 mm	225/3260	900/13050	150 mm
*PN- Pressão Nominal					
**PR- Pressão de Ruptura					

MANGUEIRA UHP

Características Técnicas:
Tubo interno em polímero termoplástico, reforço em aramida trança de fibra de alta resistência em aço de alta resistência trançado, Tubo externo em poliuretano.

Temperatura Utilização:
-40 ° C a +100 ° C - (-40 ° F a 212 ° F)
Max. temperatura de trabalho do ar, da água e fluidos contendo água: + 70 ° C. (158 ° F)

Pressão de trabalho:
Segurança proporção de 1: 2,5

TIPO	Ø interno	Ø externo	PN* (bar/psi)	PR** (bar/psi)	Raio Curv.
UHP-1/4"	6,4 mm	14,5 mm	1120/16240	2800/40600	40 mm
UHP-3/8"	9,5 mm	18,8 mm	1120/16240	2800/40600	90 mm
*PN- Pressão Nominal					
**PR- Pressão de Ruptura					

MANÔMETROS

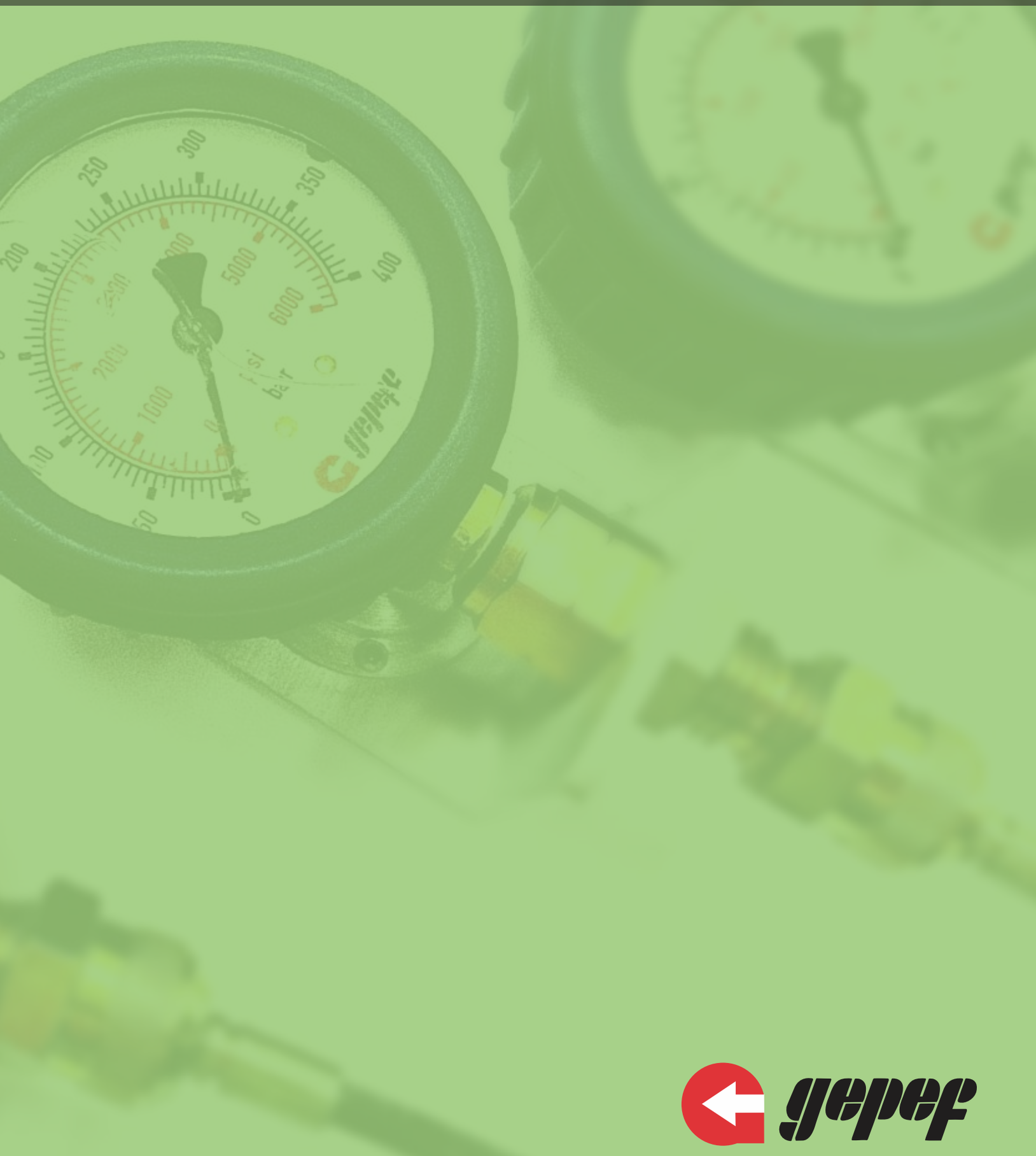

Características Técnicas: Aparelhos especialmente fabricados para condições severas onde houver vibrações e/ou pulsações, o enchimento com glicerina amortece estes efeitos e ainda lubrifica as partes móveis e reduz o desgaste aumento a vida útil do manômetro.

Sistema Sensor: Tubo de Bourdon em bronze, pressões acima de 400 bar em aço inox.
Mostrador: Escala dupla Bar / PSI.
Caixa: Aço Inox 304,com enchimento de glicerina.
Material Conexão: Latão.
Visor: Acrílico.
Grau de Proteção: IP 65
Temperatura Operacional: -7°C a 100°C
Precisão: +- 3/2/3% - Classe B

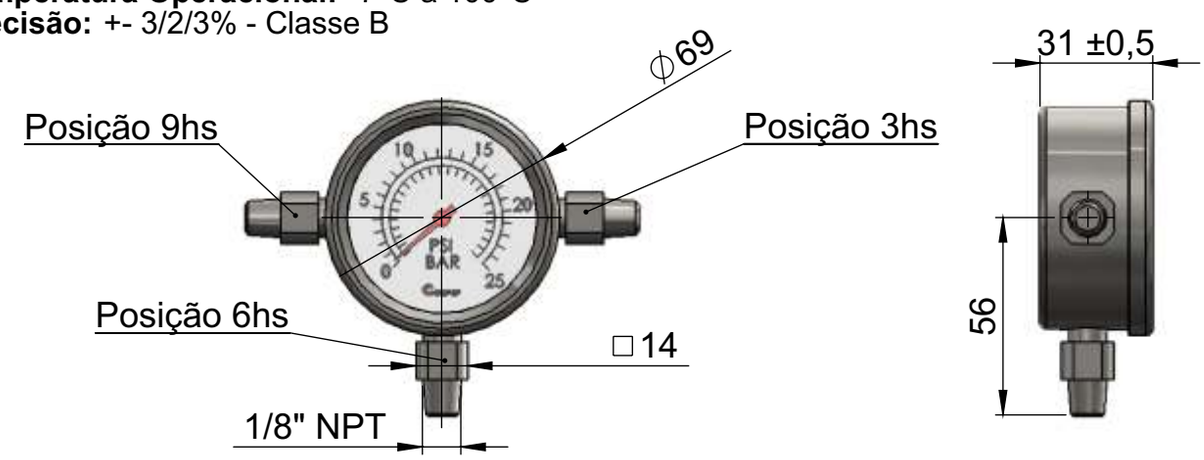

Exemplo de Codificação:
Manômetro de 0-250 Bar (0-3625 PSI) com posição esquerda 9 hs - **Código:** MAN 250-9HS

Manômetro						
ESCALA		Graduação do mostrador				Código
		Externa		Interna		
Externa	Interna	Interv. Num.	Menor Subdiv.	Interv. Num.	Menor Subdiv.	
BAR	PSI					
0 - 6	0-85	1	0,1	20	2	MAN 6
0 - 10	0-150	2	0,5	30	5	MAN 10
0 - 16	0-230	2	0,5	50	5	MAN 16
0 - 25	0-350	5	0,5	50	10	MAN 25
0 - 40	0-600	5	1	50	10	MAN 40
0 - 60	0-850	10	2	200	20	MAN 60
0 - 75	0-1100	10	2	200	20	MAN 75
0 - 100	0-1500	10	2	300	50	MAN 100
0 - 160	0-2300	20	5	250	50	MAN 160
0 - 200	0-3000	50	10	500	100	MAN 200
0 - 250	0-3500	50	10	500	100	MAN 250
0 - 300	0-4000	50	10	500	100	MAN 300
0 - 400	0-6000	100	10	1000	200	MAN 400
0 - 500	0-7500	100	20	2000	200	MAN 500
0 - 600	0-9000	100	20	2000	200	MAN 600
0 - 700	0-10000	100	20	2000	200	MAN 700
Vacuômetro						
ESCALA		Graduação do mostrador				Código
		Externa		Interna		
Externa	Interna	Interv. Num.	Menor Subdiv.	Interv. Num.	Menor Subdiv.	
cm HG	Pol. HG					
-76	-30	-10	-2	-5	-1	VAC 0

OBTURADORES EXPANSÍVEIS

Obturadores Expansíveis

Fabricados pela KVT-Koenig VerbindungstechikAG da Suíça e distribuídos na América do Sul com exclusividade pela GEPEF, os obturadores Expansíveis substituem bujões roscados na obturação de furos construtivos de diâmetros a partir de 3mm até 22mm em blocos "manifold" hidráulicos, válvulas, pistões, direções hidráulicas, bombas injetoras, sistemas de freios, compressores, etc... Montagem rápida e simples, sem necessidade de roscas ou adesivos de vedação,propiciando vedação perfeita. Produzidos em aço carbono, alumínio ou aço inox.
Pressões até 800bar. Disponíveis nas versões bujões ou rebites expansíveis.

KVT
KVT-KOENIG GROUP

Série MB - Pressões Operacionais até 450 bar

Série SK - Pressões Operacionais até 500 bar

Série HK - Pressões Operacionais até 350 bar

Série LK - Pressões Operacionais até 60 bar

SÉRIE MB 850

KVT
KVT-KOENIG GROUP

Materiais
Bucha: Aço cementado galvanizado trivalente
Esfera: Aço rolamento, temperado e revenido

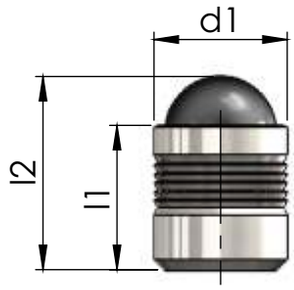

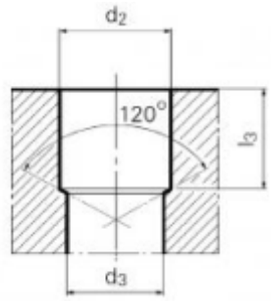

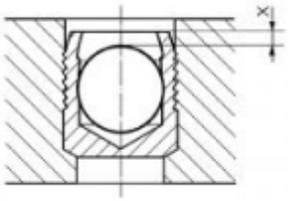

SÉRIE MB 850							
Código	d 1	l 1	l 2 ~ Ref.	d 2 .+0,10	d 3 max.	l 3 min.	x ± 0,2
MB 850-030	3.0	3.6	4.6	3.0	2.2	3.4	0,4
MB 850-040	4.0	4.0	5.2	4.0	3.3	3.8	0,2
MB 850-050	5	5.5	7.1	5	4.3	5.3	0,4
MB 850-060	6	6.5	8.6	6	5.3	6.3	0,4
MB 850-070	7	7.5	10.1	7	6.4	7.3	0,4
MB 850-080	8	8.5	11,6	8	7.4	8.3	0,3
MB 850-090	9	10.0	13,6	9	8.4	9,8	0,4
MB 850-100	10.0	11	15.1	10.0	9.4	10,8	0,4
MB 850-120	12	13	17,9	12	10,6	12.8	0,4
MB 850-140	14	15	20,6	14	12,7	14,5	0,4
MB 850-160	16	17	23,4	16	14,7	16,5	0,6
MB 850-180	18	19	26,4	18	16,7	18,5	0,6
MB 850-200	20	22	30,1	20	18,7	21,5	0,8
MB 850-220	22	25	34	22	20,7	24,5	0,8

PRESSÕES

MB 850	ETG-100 AISI 1144	C15Pb 10.403	EM-GJL-250 EN1561	AlCu4Mg1 ENAW-2024-T3
d1 mm	Pressão max. de teste*		Pressão max. De Trabalho	
Ø 3 - 10	1100 Bar / 15950 psi		350 Bar / 5075 psi	
Ø 12 - 22	900 Bar / 13050 psi		280 Bar / 4060 psi	

MB 850	AlMgSiPb ENAW-6012-T6	G-AlSi7Mg ENAC-42100
d1 mm	Pressão max. de teste*	Pressão max. de trabalho
Ø 3 - 10	1000 Bar 14500 psi	320 Bar 5075 psi
Ø 12 - 22	800 bar 11600 psi	250 bar 3625 psi

***Presssão de Teste Intermitente**

SÉRIE MB 700

KVT
KVT-KOENIG GROUP

Materiais
Bucha: Aço inox 303,polido.
Esfera: Aço rolamento, temperado e revenido

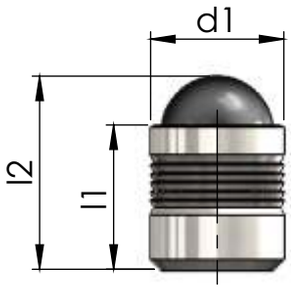

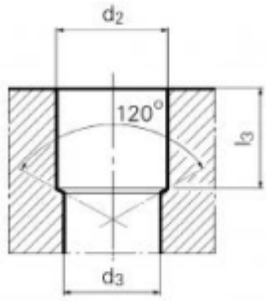

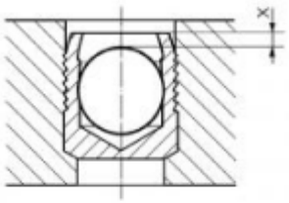

SÉRIE MB 700							
Código	d 1	l 1	l 2 ~Ref.	d 2 .+0,10	d 3 max.	l 3 min.	x ± 0,2
MB 850-030	3.0	3.6	4.6	3.0	2.2	3.4	0,4
MB 850-040	4.0	4.0	5.2	4.0	3.3	3.8	0,2
MB 850-050	5	5.5	7.1	5	4.3	5.3	0,4
MB 850-060	6	6.5	8.6	6	5.3	6.3	0,4
MB 850-070	7	7.5	10.1	7	6.4	7.3	0,4
MB 850-080	8	8.5	11,6	8	7.4	8.3	0,3
MB 850-090	9	10.0	13,6	9	8.4	9,8	0,4
MB 850-100	10.0	11	15.1	10.0	9.4	10,8	0,4
MB 850-120	12	13	17,9	12	10,6	12.8	0,4
MB 850-140	14	15	20,6	14	12,7	14,5	0,4
MB 850-160	16	17	23,4	16	14,7	16,5	0,6
MB 850-180	18	19	26,4	18	16,7	18,5	0,6
MB 850-200	20	22	30,1	20	18,7	21,5	0,8
MB 850-220	22	25	34	22	20,7	24,5	0,8

PRESSÕES

MB 700	ETG-100 AISI 1144	C15Pb 10.403	EM-GJL-250 EN1561	AlCu4Mg1 ENAW-2024-T3
d1 mm	Pressão max. de teste*		Pressão max. De Trabalho	
Ø 3 - 10	1400 Bar / 20300 psi		450 Bar / 6525 psi	
Ø 12 - 22	1150 Bar / 16675 psi		350 Bar / 5075 psi	

MB 700	AiMgSiPb ENAW-6012-T6	G-AiSi7Mg ENAC-42100
d1 mm	Pressão max. de teste*	Pressão max. de trabalho
Ø 3 - 10	1200 Bar 17400 psi	380 Bar 5510 psi
Ø 12 - 22	900 bar 13050 psi	280 bar 4060 psi

***Presssão de Teste Intermitente**

SÉRIE MB 600

KVT
KVT-KOENIG GROUP

Materiais
Bucha: Aço inox 303,polido.
Esfera : Aço inox.

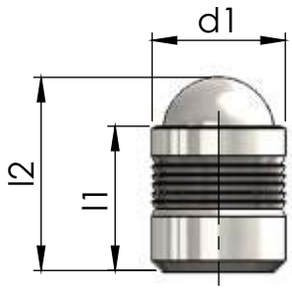

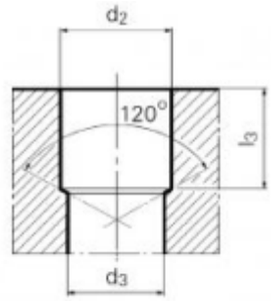

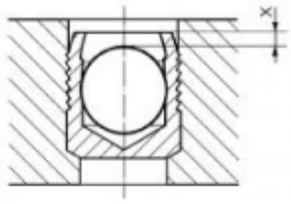

SÉRIE MB 600							
Código	d 1	l 1	l 2 ~ Ref.	d 2 .+0,10	d 3 max	l 3 min.	x ± 0,2
MB 850-030	3.0	3.6	4.6	3.0	2.2	3.4	0,4
MB 850-040	4.0	4.0	5.2	4.0	3.3	3.8	0,2
MB 850-050	5	5.5	7.1	5	4.3	5.3	0,4
MB 850-060	6	6.5	8.6	6	5.3	6.3	0,4
MB 850-070	7	7.5	10.1	7	6.4	7.3	0,4
MB 850-080	8	8.5	11,6	8	7.4	8.3	0,3
MB 850-090	9	10.0	13,6	9	8.4	9,8	0,4
MB 850-100	10.0	11	15.1	10.0	9.4	10,8	0,4
MB 850-120	12	13	17,9	12	10,6	12.8	0,4
MB 850-140	14	15	20,5	14	12,7	14,5	0,4

PRESSÕES

MB 600	ETG-100 AISI 1144	C15Pb 10.403	EM-GJL-250 EN1561	AlCu4Mg1 ENAW-2024-T3
d1 mm	Pressão max. de teste*		Pressão max. De Trabalho	
Ø 3 - 10	1400 Bar / 20300 psi		450 Bar / 6525 psi	
Ø 12 - 22	1000 Bar / 14500 psi		350 Bar / 5075 psi	

MB 600	AiMgSiPb ENAW-6012-T6	G-AiSi7Mg ENAC-42100
d1 mm	Pressão max. de teste*	Pressão max. de trabalho
Ø 3 - 10	1200 Bar 17400 psi	380 Bar 5510 psi
Ø 12 - 22	900 bar 13050 psi	280 bar 4060 psi

***Presssão de Teste Intermitente**

FERRAMENTA DE MONTAGEM OBTURADOR
Série MB600 / MB 700 / MB 850

KVT
KVT-KOENIG GROUP

Material : Aço Ferramenta,tratado termicamente,dureza aproximada 50 Hrc.

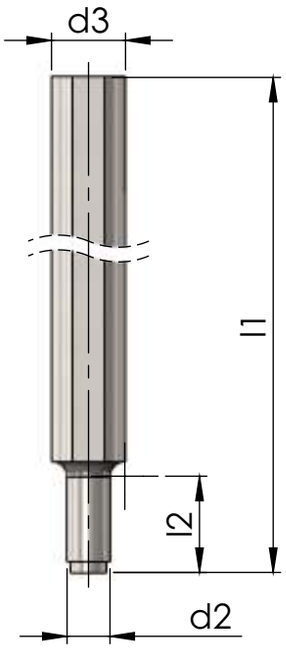

Ferramenta de Montagem				
Código	d 3 h9	l 1	d 2	l2
MB 030	10	100	2,8	10
MB 040	10	100	3,8	10
MB 050	10	100	4,8	12
MB 060	10	100	5,8	15
MB 070	10	100	6,8	18
MB 080	10	100	7,8	20
MB 090	14	100	8,8	22
MB 100	14	100	9,8	25
MB 120	14	150	12	30
MB 140	20	150	14	35
MB 160	20	150	16	40
MB 180	20	150	18	45
MB 200	25	150	20	50
MB 220	25	150	22	55

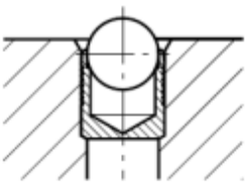

Instruções de Montagem

Furações
- Os furos devem obedecer as tolerâncias e serem isentos de óleo, graxa e rebarba.
- Estrias e sulcos devem ser evitados.Estes influenciam na estanqueidade.

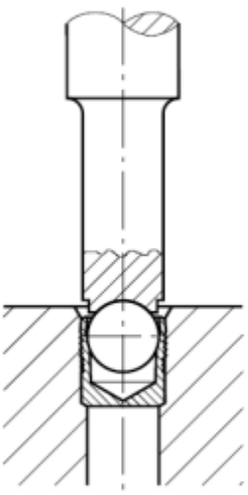

Operação de Montagem
- Inserir o obturador com a esfera para fora,a borda da bucha não deve ultrapassar o contorno externo da peça.
- A base da bucha deve ser apoiada adequadamente durante a instalação
- Pressionar a esfera até que sua parte superior esteja abaixo da borda da bucha.

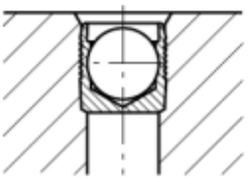

SÉRIE SK

KVT
KVT-KOENIG GROUP

Materiais
Bucha: Aço cementado
Haste : Aço temperado e revenido ou aço para extrusão a frio.

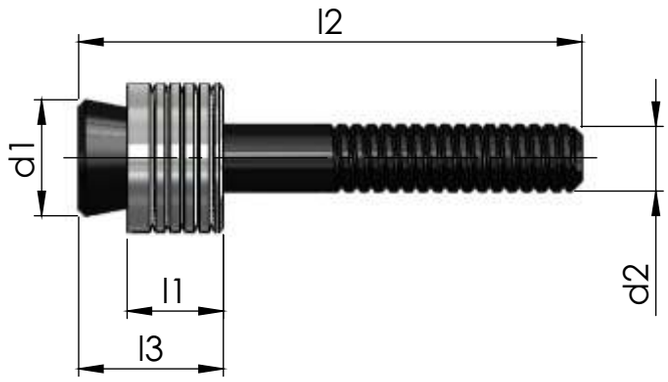

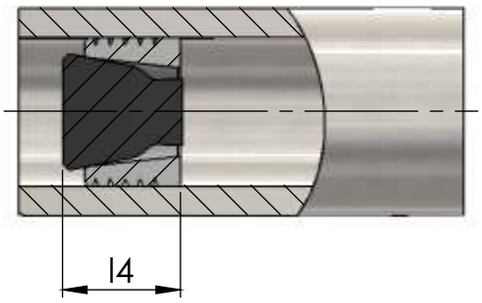

SÉRIE SK							
Código	d 1	l1	d2	l2	l3 max	l4 max	Ø furo .+ 0,12
SK 550-040	4	4,5	2,5	39	9	6,5	4
SK 550-050	5	5,5	3	41	10	7,5	5
SK 550-060	6	6,5	3,4	43	12	8	6
SK 550-070	7	7,5	4,1	38	14	9	7
SK 550-080	8	8,5	4,2	40	15	10,5	8
SK 550-090	9	9,5	4,5	43	17	11	9
SK 550-100	10	10,5	4,75	45	19	12,5	10

PRESSÕES

SK	ETG-100 AISI 1144	C15Pb 10.403	EM-GJL-250 EN1561	AlCu4Mg1 ENAW-2024-T3
d1 mm	Pressão max. de teste*		Pressão max. De Trabalho	
Ø 4 - 10	1600 Bar / 23200 psi		500 Bar / 7250 psi	

SK	AiMgSiPb ENAW-6012-T6	G-AiSi7Mg ENAC-42100
d1 mm	Pressão max. de teste*	Pressão max. de trabalho
Ø 4 - 10	1400 Bar 20300 psi	450 Bar 6525 psi

***Presssão de Teste Intermitente**

SÉRIE SK
Haste prolongado

KVT
KVT-KOENIG GROUP

Materiais
Bucha: Aço cementado
Haste : Aço temperado e revenido ou aço para extrusão a frio.

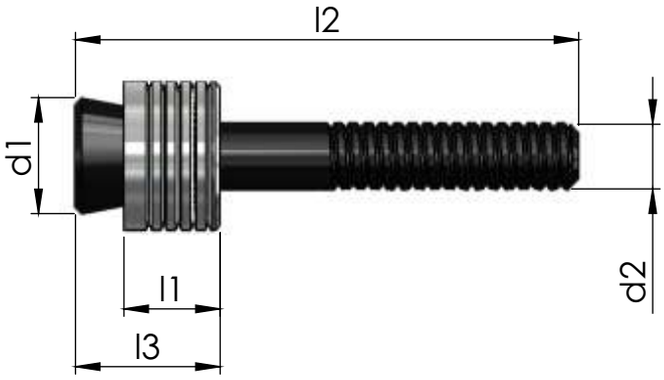

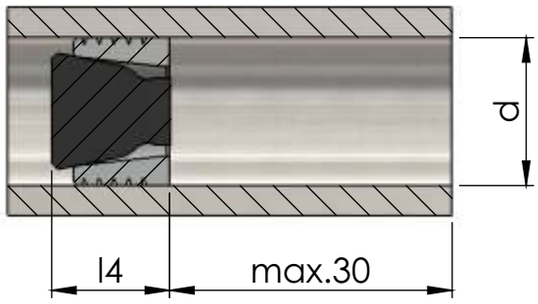

SÉRIE SK Prolongado							
Código	d 1	l1	d2	l2	l3 max	l4 max	Ø furo .+ 0,12
SK 552-040	4	4,5	2,5	69	9	6,5	4
SK 552-050	5	5,5	3	71	10	7,5	5
SK 552-060	6	6,5	3,4	73	12	8	6
SK 552-070	7	7,5	4,1	68	14	9	7
SK 552-080	8	8,5	4,2	70	15	10,5	8
SK 552-090	9	9,5	4,5	73	17	11	9
SK 552-100	10	10,5	4,75	75	19	12,5	10

PRESSÕES

SK	ETG-100 AISI 1144	C15Pb 10.403	EM-GJL-250 EN1561	AlCu4Mg1 ENAW-2024-T3
d1 mm	Pressão max. de teste*		Pressão max. De Trabalho	
Ø 4 - 10	1600 Bar / 23200 psi		500 Bar / 7250 psi	

SK	AlMgSiPb ENAW-6012-T6	G-AlSi7Mg ENAC-42100
d1 mm	Pressão max. de teste*	Pressão max. de trabalho
Ø 4 - 10	1400 Bar 20300 psi	450 Bar 6525 psi

***Presssão de Teste Intermitente**

Observações:
Para aplicação entre furos a pressão operacional permitida deverá ser reduzida pela metade no lado de montagem do obturador.

SÉRIE SK
Bucha Distanciadora

KVT
KVT-KOENIG GROUP

Material
Aço cementado

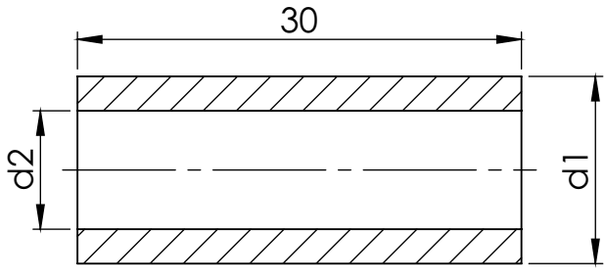

SÉRIE SK Bucha			
Código	**Série SK**	**d1**	**d2**
SK 4X30	SK 552-040	4	2,7
SK 5X30	SK 552-050	5	3,2
SK 6X30	SK 552-060	6	3,7
SK 7X30	SK 552-070	7	4,6
SK 8X30	SK 552-080	8	4,8
SK 9X30	SK 552-090	9	5,2
SK 10X30	SK 552-100	10	5,6

Exemplos de Aplicação

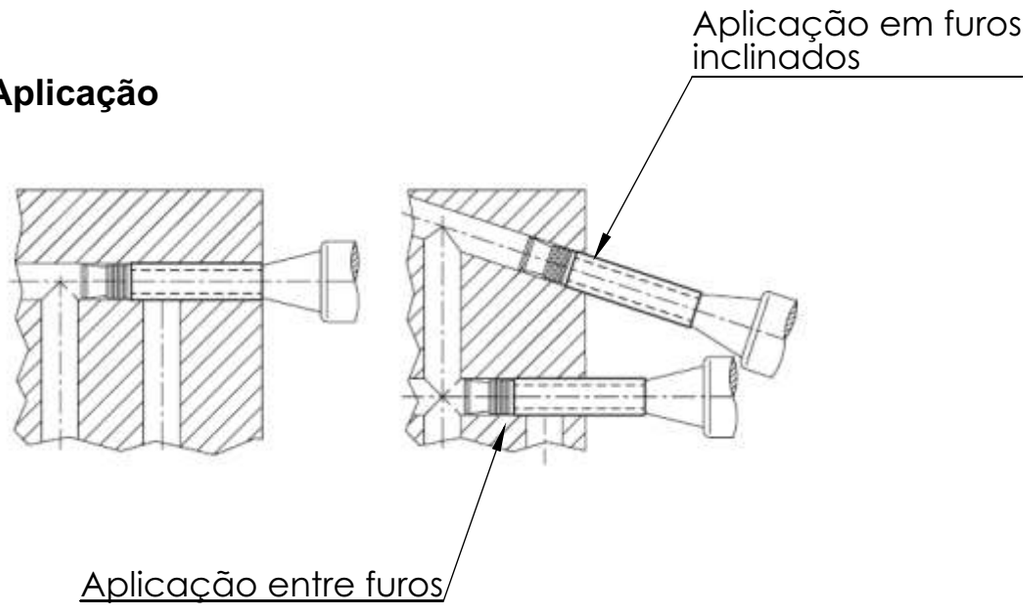

Instruções de montagem e exemplos de aplicação
Série SK

KVT
KVT-KOENIG GROUP

Instruções de Montagem

Furações

- Os furos devem obedecer as tolerâncias e serem isentos de óleo, graxa e rebarba.
- Estrias e sulcos devem ser evitados,estes influenciam na estanqueidade.
- Na aplicação de material com dureza elevada,o furo deve ter uma rugosidade de R_Z = 10 - 30 m.

Operação de Montagem

- Inserir o obturador na ferramenta , no qual a bucha deve estar apoiada na ponta da ferramenta.
- Em seguida inserir no furo a ser vedado e acionar o equipamento até que a haste de tração rompa,quando for atiginda a força de ruptura determinda.

Instruções de Montagem

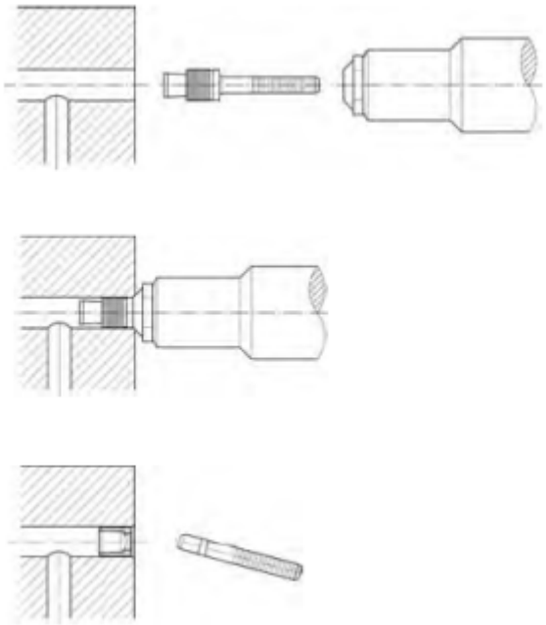

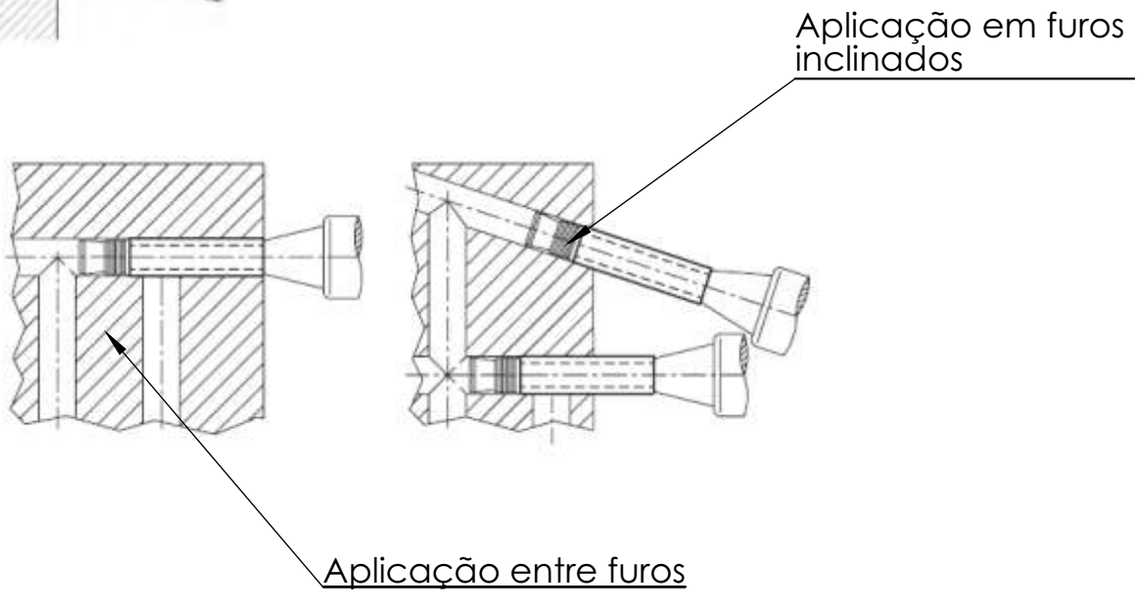

SÉRIE HK

KVT
KVT-KOENIG GROUP

Materiais
Bucha: Aço cementado
Haste : Aço temperado e revenido,com película de óleo.

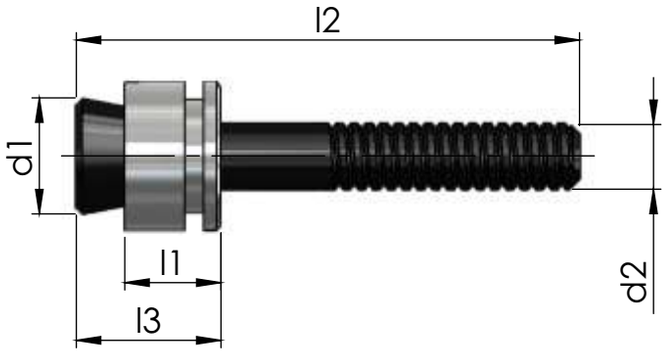

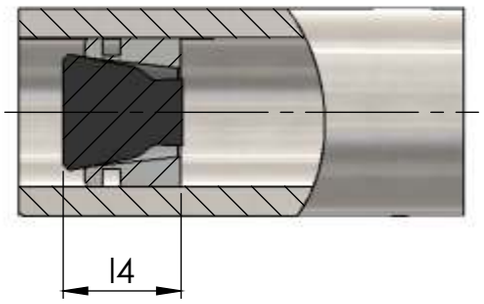

SÉRIE HK							
Código	d 1	l1	d2	l2	l3 max	l4 max	Ø furo .+ 0,1
HK 030-CK55-111**	3	5	2	37	9	7	3
HK 040-CK55-111-AK	4	5	2,2	38	9,5	8	4
HK 050-CK55-111-AK	5	6	2,8	43	11	9,5	5
HK 060-CK55-111-AK	6	6,5	2,8	43	12	10	6
HK 070-CK55-111-AK	7	7,5	3,8	43	13	11	7
HK 080-CK55-111-AK	8	8,5	4,5	38	13,5	11,5	8
HK 090-CK55-111-AK	9	9,5	4,5	41	14,5	13	9
HK 100-CK55-111-AK	10	10,5	4,5	41	15,5	13,5	10

PRESSÕES

HK	ETG-100 AISI 1144	C15Pb 10.403	EM-GJL-250 EN1561	AlCu4Mg1 ENAW-2024-T3
d1 mm	Pressão max. de teste*		Pressão max. De Trabalho	
Ø 3 - 10	1200 Bar / 17400 psi		350 Bar / 5075 psi	

HK	AiMgSiPb ENAW-6012-T6	G-AiSi7Mg ENAC-42100
d1 mm	Pressão max. de teste*	Pressão max. de trabalho
Ø 4 - 10	500 Bar 7250 psi	160 Bar 2320 psi

***Presssão de Teste Intermitente**
**** Para o Ø 3 mm,a bucha e a haste não estão pré-montados.**

SÉRIE HK
Haste Prolongada - 30 mm

KVT
KVT-KOENIG GROUP

Materiais
Bucha: Aço cementado
Haste: Aço temperado e revenido,com película de óleo.

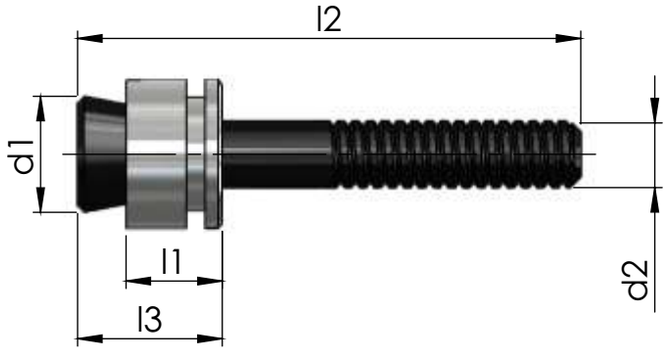

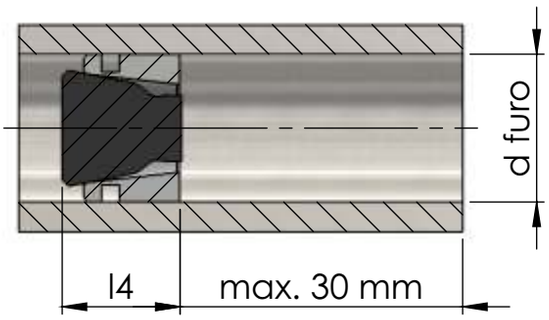

SÉRIE HK							
Código	d 1	l1	d2	l2	l3 max	l4 max	Ø furo .+ 0,1
HK 040-CK55-211-AK	4	5	2,2	68	9,5	8	4
HK 050-CK55-211-AK	5	6	2,8	73	11	9,5	5
HK 060-CK55-211-AK	6	6,5	2,8	73	12	10	6
HK 070-CK55-211-AK	7	7,5	3,8	73	13	11	7
HK 080-CK55-211-AK	8	8,5	4,5	68	13,5	11,5	8
HK 090-CK55-211-AK	9	9,5	4,5	71	14,5	13	9
HK 100-CK55-211-AK	10	10,5	4,5	71	15,5	13,5	10

PRESSÕES

HK	ETG-100 AISI 1144	C15Pb 10.403	EM-GJL-250 EN1561	AlCu4Mg1 ENAW-2024-T3
d1 mm	Pressão max. de teste*		Pressão max. De Trabalho	
Ø 3 - 10	1200 Bar / 17400 psi		350 Bar / 5075 psi	

HK	AlMgSiPb ENAW-6012-T6	G-AlSi7Mg ENAC-42100
d1 mm	Pressão max. de teste*	Pressão max. de trabalho
Ø 4 - 10	500 Bar 7250 psi	160 Bar 2320 psi

***Presssão de Teste Intermitente**

Observações:
Para aplicação entre furos a pressão operacional permitida deverá ser reduzida pela metade no lado de montagem do obturador.

SÉRIE HK
Bucha Distanciadora

Material
Aço cementado

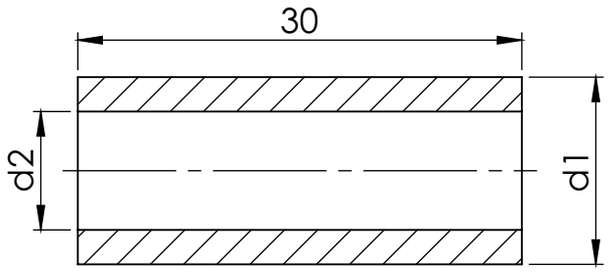

SÉRIE HK Bucha			
Código	**Série SK**	**d1**	**d2**
HK 4X30	HK 040-CK55-211-AK	4	2,4
HK 5X30	HK 050-CK55-211-AK	5	3
HK 6X30	HK 060-CK55-211-AK	6	3
HK 7X30	HK 070-CK55-211-AK	7	4,1
HK 8X30	HK 080-CK55-211-AK	8	4,8
HK 9X30	HK 090-CK55-211-AK	9	4,8
HK 10X30	HK 100-CK55-211-AK	10	6,3

Exemplos de Aplicação

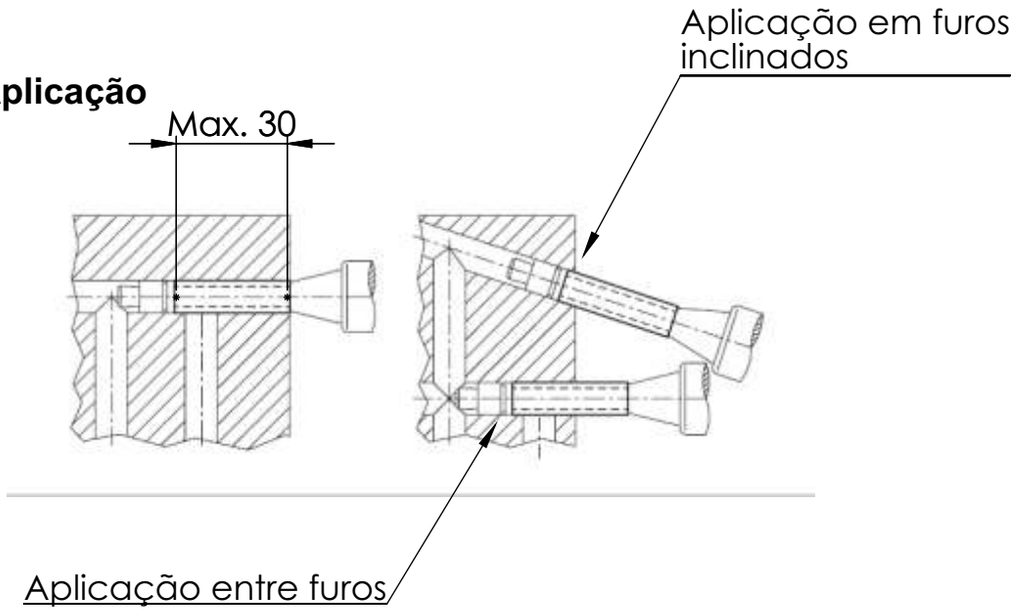

Instruções de montagem e exemplos de aplicação
Série HK

KVT
KVT-KOENIG GROUP

Instruções de Montagem

Furações

- Os furos devem obedecer as tolerâncias e serem isentos de óleo, graxa e rebarba.
- Estrias e sulcos devem ser evitados,estes influenciam na estanqueidade.
- Na aplicação de material com dureza elevada,o furo deve ter uma rugosidade de R_z = 10 - 30 m.

Operação de Montagem

- Inserir o obturador na ferramenta , no qual a bucha deve estar apoiada na ponta da ferramenta.
- Em seguida inserir no furo a ser vedado e acionar o equipamento até que a haste de tração rompa,quando for atiginda a força de ruptura determinda.
- No processamento correto, a parte cônica da haste de tração deverá estar abaixo da superficie da bucha do obturador. Sea haste ficar saliente,isto indica um furo grande demais ou reduzida espessura da parede.

Instruções de Montagem

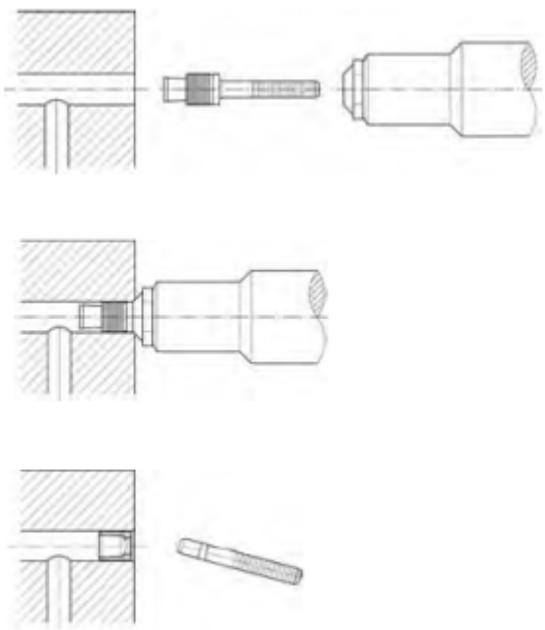

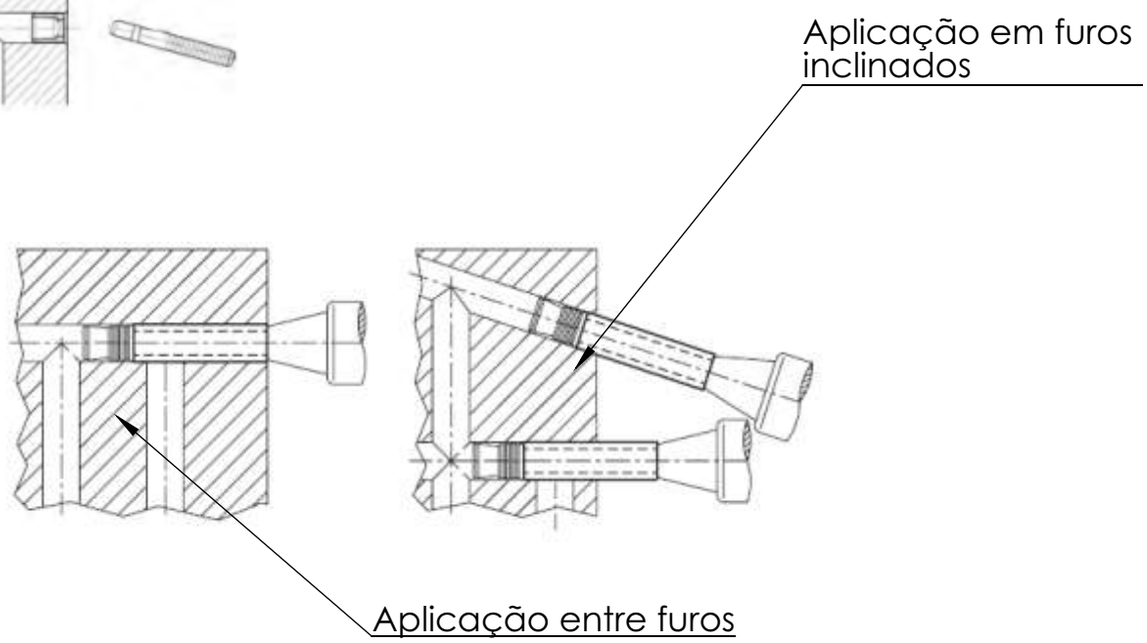

SÉRIE LK

KVT
KVT-KOENIG GROUP

Materiais
Bucha: Aço cementado,recozido.
Haste: Aço temperado e revenido ou aço para extrusão a frio.

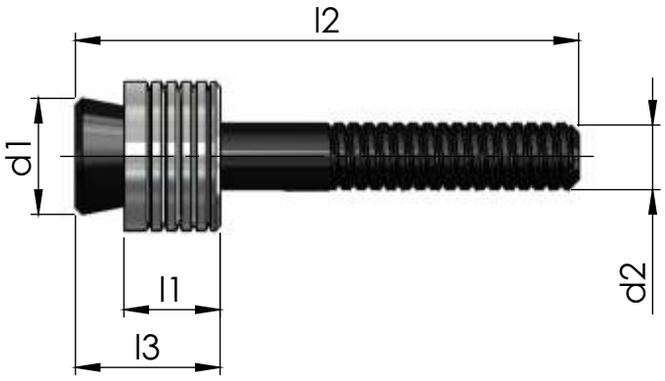

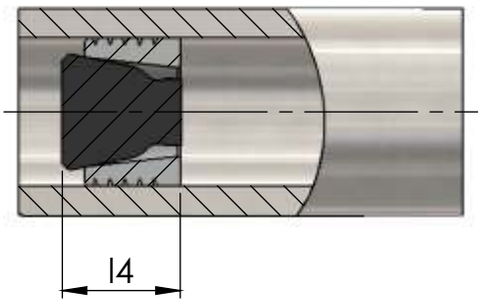

SÉRIE LK							
Código	d 1	l1	d2	l2	l3 max	l4 max	Ø furo .+ 0,12
LK 950-040	4	3,7	2,2	36	5,5	4	4
LK 950-050	5	4,5	2,95	36	6,9	4,8	5
LK 950-060	6	5	3,4	36	7,7	5,3	6
LK 950-070	7	5,5	4,2	34	8,5	5,8	7
LK 950-080	8	6,5	4,3	34	9,8	6,8	8
LK 950-090	9	6,5	4,7	34	9,8	6,8	9
LK 950-100	10	6,5	5,1	36	9,8	6,8	10
LK 950-120	12	7,5	5,9	36	11,7	7,8	12
LK 950-140	14	8	5,9	36	12,2	8,7	14
LK 950-160	16	10,5	5,9	42	16,5	11,5	16
LK 950-180	18	12	6,15	46	18,6	13	18

PRESSÕES

LK	ETG-100 AISI 1144	C15Pb 10.403	EM-GJL-250 EN1561	AlCu4Mg1 ENAW-2024-T3
d1 mm	Pressão max. de teste*		Pressão max. De Trabalho	
Ø 4 - 18	180 Bar / 2610 psi		60 Bar / 870 psi	
	Temperatura -40 até + 150°C			

LK	AiMgSiPb ENAW-6012-T6	G-AiSi7Mg ENAC-42100
d1 mm	Pressão max. de teste*	Pressão max. de trabalho
Ø 4 - 18	180 Bar 2610 psi	60 Bar 870 psi
	Temperatura -40 até +100°C	

***Presssão de Teste Intermitente**

SÉRIE LK

KVT
KVT-KOENIG GROUP

Materiais
Bucha: Aço Inox 303
Haste: Aço temperado e revenido ou aço para extrusão a frio.

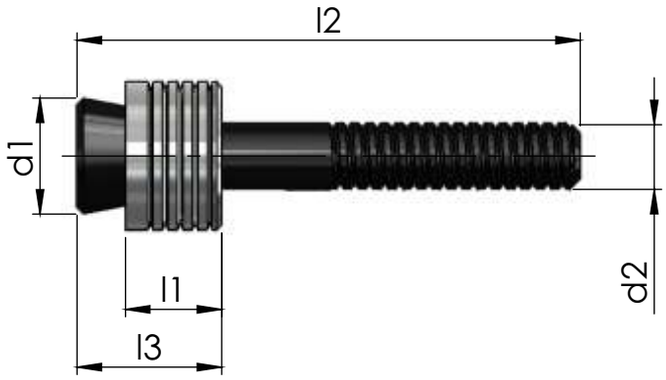

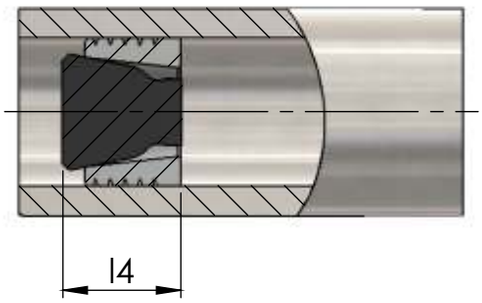

SÉRIE LK - Inox							
Código	d 1	l1	d2	l2	l3 max	l4 max	Ø furo .+ 0,12
LK 600-040	4	3,7	2,2	33	6,05	4	4
LK 600-050	5	4,5	2,5	36	7,4	4,8	5
LK 600-060	6	5	3,2	36	8,2	5,5	6
LK 600-070	7	5,5	3,8	32	9,05	5,8	7
LK 600-080	8	6,5	4,3	34	10,8	7	8
LK 600-100	10	6,5	5,1	34	11,3	6,8	10

PRESSÕES

LK	ETG-100 AISI 1144	C15Pb 10.403	EM-GJL-250 EN1561	AlCu4Mg1 ENAW-2024-T3
d1 mm	Pressão max. de teste*		Pressão max. De Trabalho	
Ø 4 - 18	180 Bar / 2610 psi		60 Bar / 870 psi	
	Temperatura -40 até + 150°C			

LK	AlMgSiPb ENAW-6012-T6	G-AlSi7Mg ENAC-42100
d1 mm	Pressão max. de teste*	Pressão max. de trabalho
Ø 4 - 18	180 Bar 2610 psi	60 Bar 870 psi
	Temperatura -40 até +100°C	

***Presssão de Teste Intermitente**

Instruções de montagem e exemplos de aplicação
Série LK

Instruções de Montagem

Furações

- Os furos devem obedecer as tolerâncias e serem isentos de óleo, graxa e rebarba.
- Estrias e sulcos devem ser evitados,estes influenciam na estanqueidade.
- Na aplicação de material com dureza elevada,o furo deve ter uma rugosidade de R_z = 10 - 30 m.

Operação de Montagem

- Inserir o obturador na ferramenta , no qual a bucha deve estar apoiada na ponta da ferramenta.
- Em seguida inserir no furo a ser vedado e acionar o equipamento até que a haste de tração rompa,quando for atiginda a força de ruptura determinda.

Instruções de Montagem

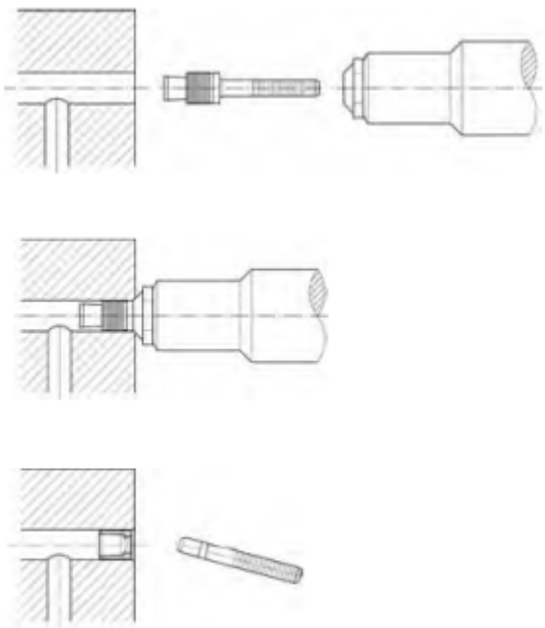

SÉRIE LP

KVT
KVT-KOENIG GROUP

Materiais
Bucha: Aço rápido,nitrocarbonetado,lubrificado.

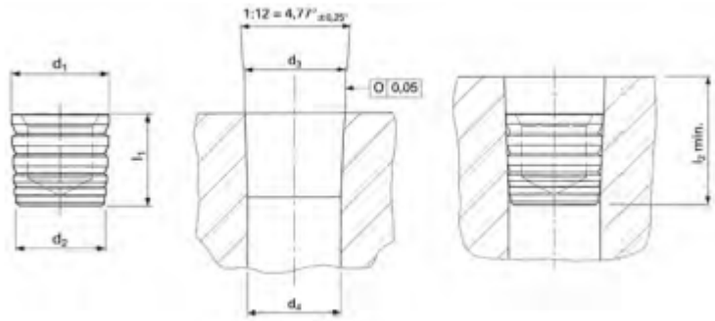

SÉRIE LP						
Código	d 1	l 1	d 2	l 2 min.	d3 min.	d4 +0,1 .-0,3
LP 900-040	4,4	5	3,7	7	4,55	4
LP 900-050	5,4	6	4,7	8	5,55	5
LP 900-060	6,4	6	5,7	8,5	6,55	6
LP 900-070	7,4	6	6,7	8,5	7,55	7
LP 900-080	8,45	7	7,7	9,5	8,6	8
LP 900-090	9,6	8	9	10	9,75	9
LP 900-100	10,7	9	10	11	10,8	10
LP 900-120	12,8	10	12	12	12,9	12

PRESSÕES

LP	ETG-100 AISI 1144	C15Pb 10.403	EM-GJL-250 EN1561	AlCu4Mg1 ENAW-2024-T3
d1 mm	Pressão max. de teste*		Pressão max. De Trabalho	
Ø 4 - 12	180 Bar / 2610 psi		60 Bar / 870 psi	
	Temperatura -40 até + 150°C			

LP	AiMgSiPb ENAW-6012-T6	G-AiSi7Mg ENAC-42100
d1 mm	Pressão max. de teste*	Pressão max. de trabalho
Ø 4 - 12	180 Bar 2610 psi	60 Bar 870 psi
	Temperatura -40 até +100°C	

***Presssão de Teste Intermitente**

PUNÇÃO DE MONTAGEM
Série LP

Material: Aço Ferramenta,tratado termicamente,dureza aproximada 50 Hrc.

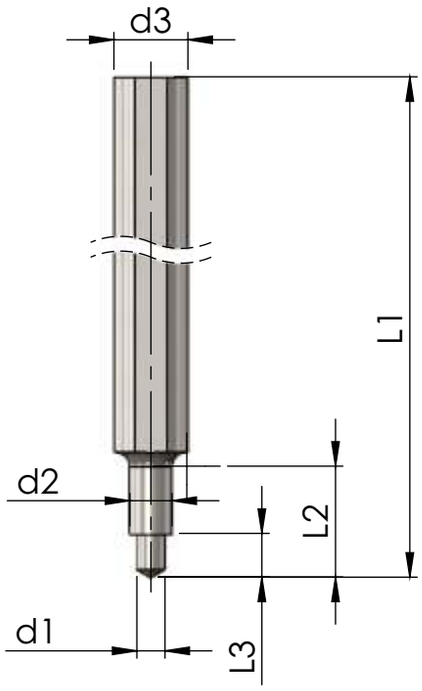

Ferramenta de Montagem LP						
Código	d1 .+0,1	d2 .+0,15	d3 h9	L1	L2	L3 .+0,1
LP 040	2,5	3,7	10	100	10	3,8
LP 050	3,1	4,7	10	100	15	4,8
LP 060	3,8	5,7	10	100	15	4,8
LP 070	4,6	6,7	10	100	15	4,7
LP 080	5,3	7,7	10	100	20	5,8
LP 090	6,5	8,7	14	100	20	6,2
LP 100	7,4	9,7	14	100	25	7
LP 120	9,1	11,1	14	100	25	7,9

Instruções de montagem e exemplos de aplicação
Série LP

KVT
KVT-KOENIG GROUP

Instruções de Montagem

Furações

- Os furos devem obedecer as tolerâncias e serem isentos de óleo, graxa e rebarba.
- A conicidade de 1:12 deve ser mantida de acordo com as tolerâcias.
- Estrias e sulcos devem ser evitados,estes influenciam na estanqueidade.
- Na aplicação de material com dureza elevada,o furo deve ter uma rugosidade de R_z = 10 - 30 m.

Operação de Montagem

- Inserir o obturador no furo cônico,com o rebaixo de montagem para fora,no qual a borda superior da bucha não deve ultrapassar o contorno externo da peça.
- Pressionar o tampão LP por meio do punção de montagem.Os respectivos valores de referência do percurso S devem ser observados na tabela.

haste de tração rompa,quando for atiginda a força de ruptura determinda.

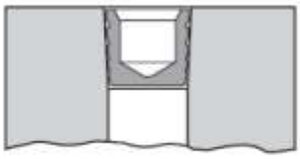

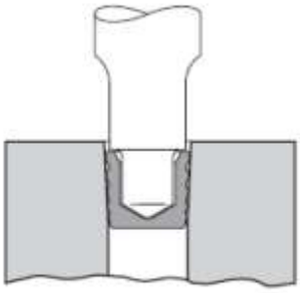

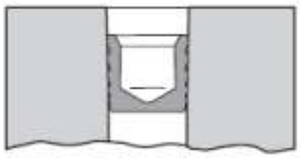

Dimensões de Montagem

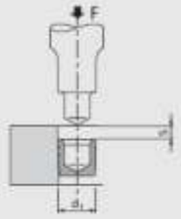

Serie LP 900									
X (mm)		4	5	6	7	8	9	10	12
S (mm) ± 0,2	Percurso de assentamento (média)	1,0	1,3	1,3	1,5	1,8	1,8	2,0	2,0

Em aço,ferro fundido cinzento e ferro fundido dúctil.
Em ligas de alumínio forjado

SÉRIE RE - Expansor com furo calibrado.

KVT
KVT-KOENIG GROUP

Materiais
Bucha: Aço Inox 303/304.
Pin: Aço Inox.
Código do pedido:
XXX descreve o diâmetro do furo.
centésimos de milímetro, por exemplo 127 para 1,27 milímetros

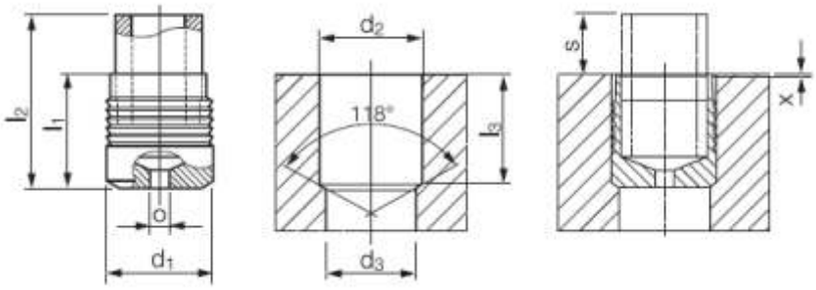

SÉRIE RE									
Código	d 1	l 1	l 2	o-Ø orificio	d 2	l 3 min.	s	x ± 0,3	d3
			~ Ref.	.+-0,025	.+0,1		Ref.		.+- 0,3
RE-040-XXX	4	4	6	0.50 - 1.25	4	3,9	2	0	3,3
RE-050-XXX	5	6	8,2	0.50 - 1.90	5	5,4	2,7	0	4,3
RE-060-XXX	6	7	9,9	0.50 -2.50	6	6,4	3,4	0	5,3
RE-070-XXX	7	8	11,6	0.50 - 3.30	7	7,4	4,1	0	6,2
RE-080-XXX	8	9	13,3	0.50 - 3.80	8	8,4	4,8	0	7,2
RE-090-XXX	9	10	15,5	0.50 - 4.30	9	9,9	5,5	0	8,2
RE-100-XXX	10	11	17,1	0.50 - 4.95	10	10,9	6,1	0	9,2
RE-120-XXX	12	13	20,5	0.50 - 6.10	12	12,9	7,5	0	11
RE-140-XXX	14	15	23,7	0.50 - 7.10	14	14,9	8,7	0	13

PRESSÕES

RE	ETG-100	C15Pb	EM-GJL-250	AlCu4Mg1	AlMgSiPb
	AISI 1144	10.403	EN1561	ENAW-2024-T3	EM AW-6012-T6
d1 mm	Pressão max. De Trabalho				
Ø 4 - 14	200 Bar / 2940 psi				

RE	G-AiSi7Mg ENAC-42100
d1 mm	Pressão max. de trabalho
Ø 4 - 14	150 Bar 2205psi

PUNÇÃO DE MONTAGEM
Série RE

Material: Aço Ferramenta,tratado termicamente,dureza aproximada 50 Hrc.

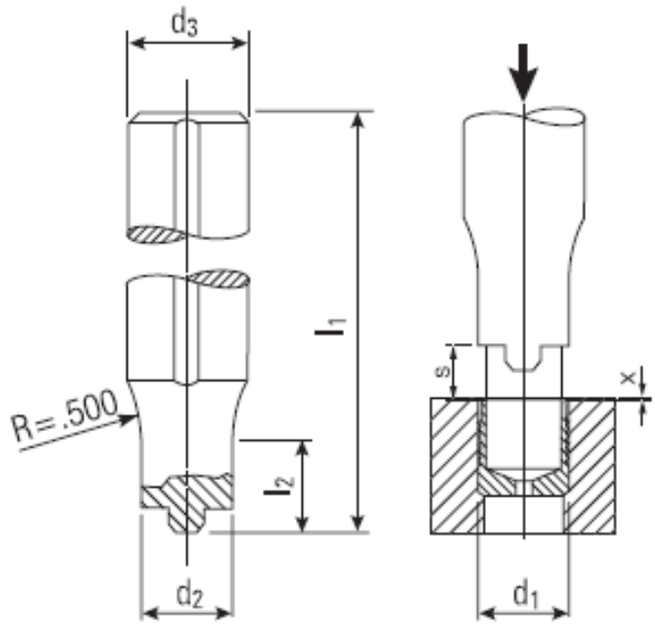

Ferramenta de Montagem RE							
Código	d1	d3	l1	d2	l2	x	S
	Série	.+-0,20				.+- 0,3	Ref.
HT-REM-040	RE-040-XXX	9,53	127	3.61	7,62	0	2
HT-REM-050	RE-050-XXX	9,53	127	4,78	12,7	0	2,7
HT-REM-060	RE-060-XXX	9,53	127	5,79	15,2	0	3,4
HT-REM-070	RE-070-XXX	9,53	127	6,78	20,3	0	4,1
HT-REM-080	RE-080-XXX	9,53	127	7,57	33	0	4,8
HT-REM-090	RE-090-XXX	12,7	127	9,36	38,1	0	5,5
HT-REM-100	RE-100-XXX	12,7	127	9,78	38,1	0	6,1
HT-REM-120	RE-120-XXX	12,7	127	11,7	38,1	0	7,5
HT-REM-140	RE-140-XXX	15,88	127	13,7	45,7	0	8,7

TOMADOR DE PRESÃO

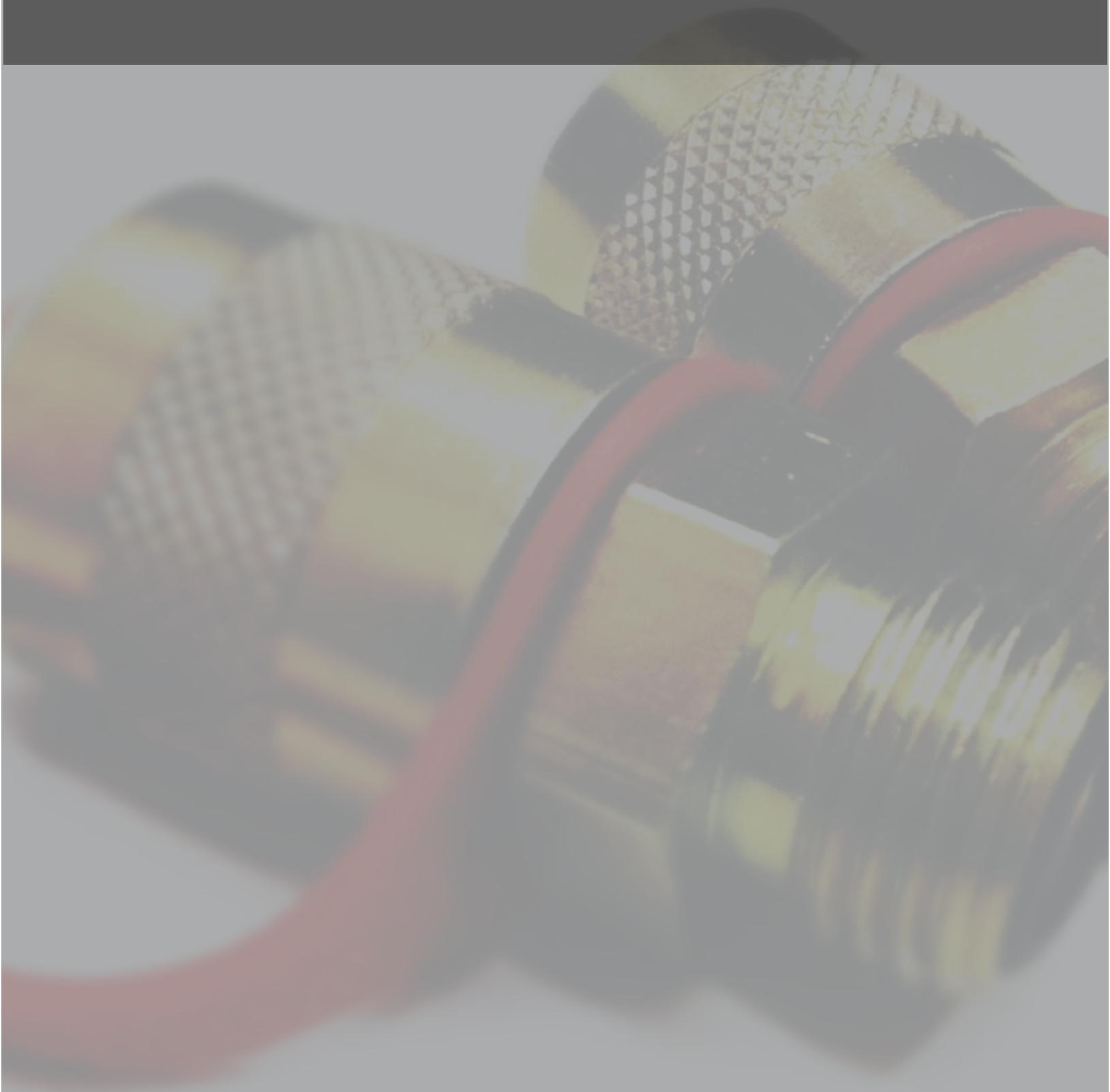

Os Tomadores de Pressão da Gepef possuem sistema exclusivo, único no mundo, de dupla vedação na válvula, com assento termoplástico metálico que proporciona perfeita vedação para fluidos diversos e gases.
São totalmente isentos de vazamentos em monitoramentos de altas, médias, baixas e pressões negativas, garantidos através de testes em 100% dos tomadores produzidos.

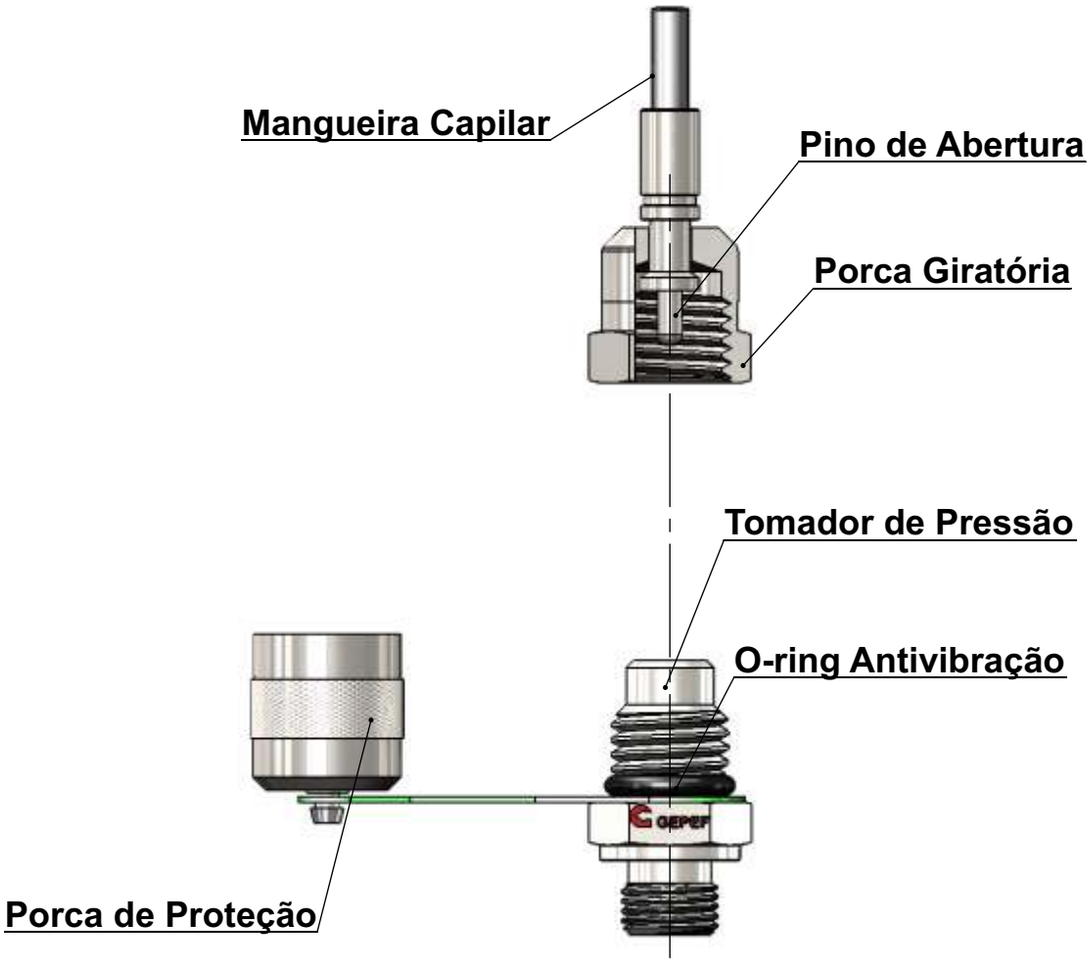

Aplicação:
- Medição de Pressão
- Sangria em Circuitos
- Coleta de Amostra

Vedação Válvula:
- Esférica ou Pistão

Pressão Nominal de Trabalho:
- Até 630 Bar / 9137 PSI
- Até 400 Bar / 5081 PSI - Conexão sob Pressão

Vedações e Temperaturas de Trabalho:
- NBR-Buna-N -20°C até 90°C - (Padrão)
- Viton (FPM) -20°C até 200°C
- EPDM - Consultar

Intercambialidade:
- ISO 15171-2

Materiais:
- Aço Carbono
- Aço Inox 316

Tratamento Superficial:
- Bicromatizado Amarelo
- Trivalente Branco (Isento CrVI)
- Verde Oliva,etc

Fluidos:
- Óleos Hidraulicos
- Gases
- Etc.

Tomador de Pressão com Rosca Macho - TPRM

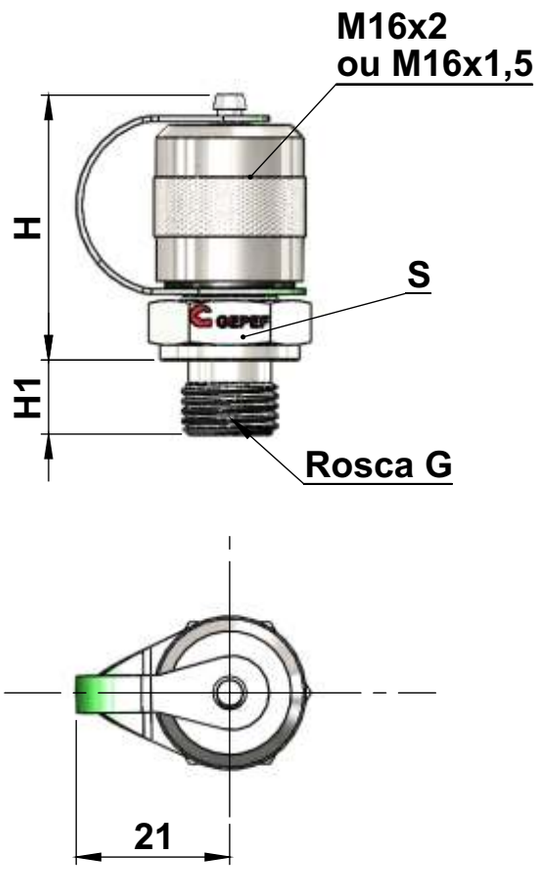

Rosca G	H	H1	S	Pressão de Trabalho	Forma
M8X1	37	8,5	17	250 Bar / 3625 PSI	O
M10X1	37	9,8	17	630 Bar / 9137 PSI	
M10X1	37	8	17	630 Bar / 9137 PSI	WD
M12X1,5	37	10	17	630 Bar / 9137 PSI	
M14X1,5	38	11	19	630 Bar / 9137 PSI	
M16X1,5	36	11	22	630 Bar / 9137 PSI	
G 1/8" BSP	35	8	17	400 Bar / 5801 PSI	WD / B
G 1/4" BSP	37	10	19	630 Bar / 9137 PSI	
G 3/8" BSP	37	12	22	630 Bar / 9137 PSI	
G 1/2" BSP	38	14	27	630 Bar / 9137 PSI	
G 3/4" BSP	38	16	32	630 Bar / 9137 PSI	
R 1/8" BSPT	34	8	17	400 Bar / 5801 PSI	C
R 1/4" BSPT	34	12	17	630 Bar / 9137 PSI	
1/8" NPT	34	10	17	400 Bar / 5801 PSI	
1/4" NPT	34	15	17	630 Bar / 9137 PSI	
3/8" NPT	34	15	19	630 Bar / 9137 PSI	
1/2" NPT	34	20	22	630 Bar / 9137 PSI	
3/4" NPT	34	20	27	630 Bar / 9137 PSI	
5/16"-24 UNF	37	8	17	400 Bar / 5801 PSI	O
7/16"-20 UNF	37	9,5	17	630 Bar / 9137 PSI	
1/2"-20 UNF	38	9,5	19	630 Bar / 9137 PSI	
9/16"- 18 UNF	39	10	19	630 Bar / 9137 PSI	
3/4"-16 UNF	39	11,5	22	630 Bar / 9137 PSI	

F-ROSCA M16X1,5
N-ROSCA M 16X2

Exemplo de Codificação:
N-TPRM 1/4 BSP WD (Tomador de Pressão M16x2 com rosca macho G 1/4 BSP, tipo de vedação WD).
Em caso de Inox, acrescer a letra “I”, no final do código.
Em caso de vedações em Viton, acrescer a letra “V”, no final do código.
Em caso da necessidade de outro tipo de tomador de pressão que não consta neste catálogo, entre contato com nosso departamento técnico.

Conexões e Tipos de Vedações			
Forma O	Forma B	Forma C	Forma WD
ISO 6149-1	DIN 3852	NBR 12912	DIN 3852
	ISO 1179	ANSI/ASME B1.20.1	ISO 1179

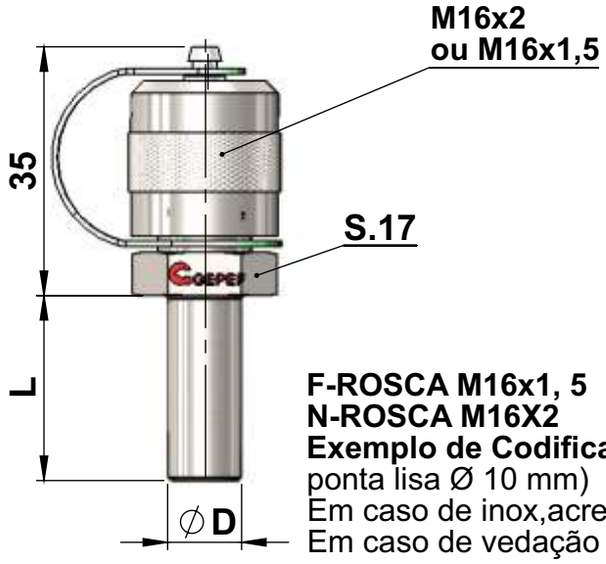

TIPO	D	L
TPPL 4	4	20
TPPL 6	6	22
TPPL 8	8	24
TPPL 10	10	25
TPPL 12	12	26
TPPL 14	14	27
TPPL 15	15	28
TPPL 16	16	28

F-ROSCA M16x1, 5
N-ROSCA M16X2
Exemplo de Codificação: N-TPPL 10 (Tomador de Pressão M16x2 com ponta lisa Ø 10 mm)
Em caso de inox,acrescer a letra "I", no final do código.
Em caso de vedação Viton,acrescer a letra "V", no final do código.

Tomador de Pressão DKO 24º DIN 2353 / ISO 8434-1 - TPBO

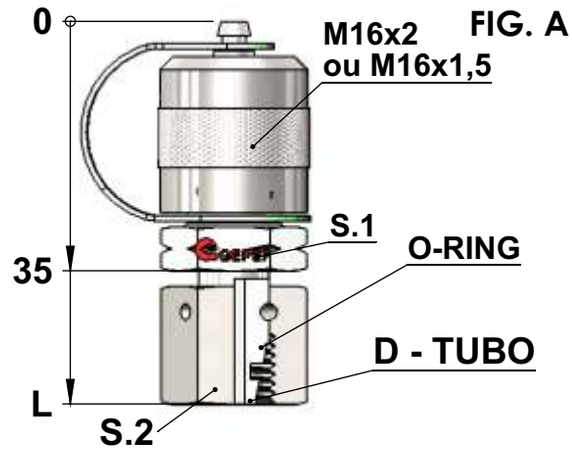

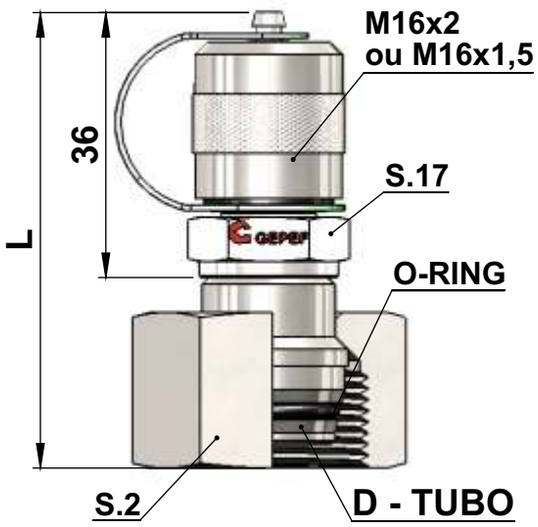

FIG. B

Série L								
TIPO	D	T	S1	S2	L	PN Bar / PSI		FIG.
TPBO 6L	6	M12X1,5	17	17	53	315 Bar	4568 PSI	A
TPBO 8L	8	M14X1,5	17	17	53			A
TPBO 10L	10	M16X1,5	17	19	55			A
TPBO 12L	12	M18X1,5	17	22	56			A
TPBO 15L	15	M22X1,5	-	27	63			B
TPBO 18L	18	M26X1,5	-	32	57			B
TPBO 22L	22	M30X2	-	36	58	160 Bar	2320 PSI	B
TPBO 28L	28	M36X2	-	41	62			B
TPBO 35L	35	M45X2	-	50	68			B
TPBO 42L	42	M52X2	-	60	70			B
Série S								
TPBO 6S	6	M14X1,5	17	17	53	630 Bar	9137 PSI	A
TPBO 8S	8	M16X1,5	17	17	53			A
TPBO 10S	10	M18X1,5	17	22	55			A
TPBO 12S	12	M20X1,5	17	24	57			A
TPBO 14S	14	M22X1,5	-	27	63			B
TPBO 16S	16	M26X1,5	-	30	57	400 Bar	5801 PSI	B
TPBO 20S	20	M30X2	-	36	58			B
TPBO 25S	25	M36X2	-	46	62			B
TPBO 30S	30	M45X2	-	50	68			B
TPBO 38S	38	M52X2	-	60	70	315 Bar	4568 PSI	B

F-ROSCA M16x1, 5
N-ROSCA M16X2
Exemplo de Codificação: F-TPBO 10S (Tomador de Pressão M16x1,5 com rosca M18x1,5 para tubo Ø 10 mm série S.
Em caso de inox,acrescer a letra "I", no final do código.
Em caso de vedação Viton,acrescer a letra "V", no final do código.

Tomador de Pressão Conexão Dupla DIN 2353 - TPCD

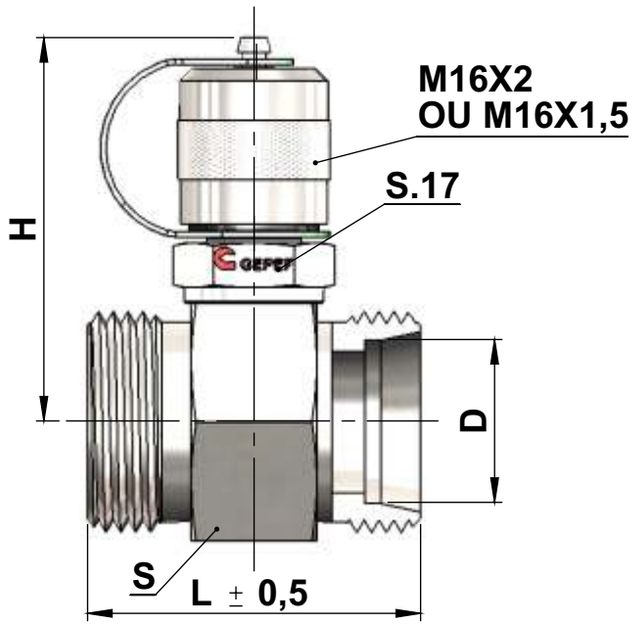

F-ROSCA M16X1,5
N-ROSCA M 16X2

SÉRIE L							
TIPO	D	T	S	H	L	PN Bar / PSI	
TPCD 6L	6	M12X1,5	24	52	37	315 Bar	4568 PSI
TPCD 8L	8	M14X1,5	24	52	37		
TPCD 10L	10	M16X1,5	24	52	39		
TPCD 12L	12	M18X1,5	24	52	39		
TPCD 15L	15	M22X1,5	30	55	41		
TPCD 18L	18	M26X1,5	30	55	41		
TPCD 22L	22	M30X2	32	56	45	160 Bar	2320 PSI
TPCD 28L	28	M36X2	41	61	45		
TPCD 35L	35	M45X2	46	64	49		
TPCD 42L	42	M52X2	55	68	49		
SÉRIE S							
TIPO	D	T	S	H	L	PN Bar / PSI	
TPCD 6S	6	M14X1,5	24	52	41	630 Bar	9137 PSI
TPCD 8S	8	M16X1,5	24	52	41		
TPCD 10S	10	M18X1,5	24	52	41		
TPCD 12S	12	M20X1,5	24	52	41		
TPCD 14S	14	M22X1,5	30	55	45		
TPCD 16S	16	M26X1,5	30	55	45	400 Bar	5801 PSI
TPCD 20S	20	M30X2	32	56	49		
TPCD 25S	25	M36X2	41	61	53		
TPCD 30S	30	M45X2	46	64	57		
TPCD 38S	38	M52X2	55	68	61	315 Bar	4568 PSI

Exemplo de Codificação: N-TPCD 22L IV (Tomador de Pressão M16x2 para conexão dupla DIN para tubos Ø 22, em aço inox e vedações em viton).
Em caso de inox,acrescer a letra "I", no final do código.
Em caso de vedação Viton,acrescer a letra "V", no final do código.

Tomador de Pressão Conex Dulpa DIN 2353 - TPCD - M/F

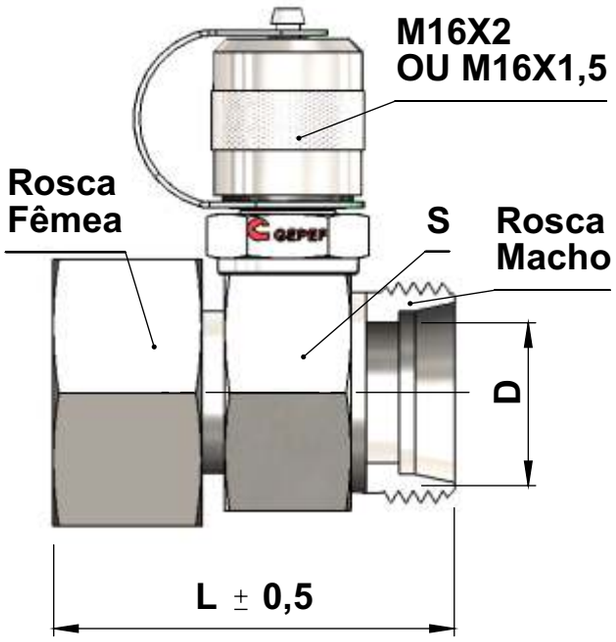

F-ROSCA M16X1,5
N-ROSCA M 16X2

SÉRIE L						
TIPO	D	T	S	L	PN Bar / PSI	
TPCD 6L M/F	6	M12X1,5	24	44,5	315 Bar	4568 PSI
TPCD 8L M/F	8	M14X1,5	24	44,5		
TPCD 10L M/F	10	M16X1,5	24	47,5		
TPCD 12L M/F	12	M18X1,5	24	48,5		
TPCD 15L M/F	15	M22X1,5	30	51,5		
TPCD 18L M/F	18	M26X1,5	32	55,5		
TPCD 22L M/F	22	M30X2	36	58,5	160 Bar	2320 PSI
TPCD 28L M/F	28	M36X2	41	59		
TPCD 35L M/F	35	M45X2	46	68		
TPCD 42L M/F	42	M52X2	55	68		
SÉRIE S						
TIPO	D	T	S	L	PN Bar / PSI	
TPCD 6S M/F	6	M14X1,5	24	46,5	630 Bar	9137 PSI
TPCD 8S M/F	8	M16X1,5	24	48,5		
TPCD 10S M/F	10	M18X1,5	24	49,5		
TPCD 12S M/F	12	M20X1,5	24	50		
TPCD 14S M/F	14	M22X1,5	27	53,5		
TPCD 16S M/F	16	M26X1,5	30	56,5	400 Bar	5801 PSI
TPCD 20S M/F	20	M30X2	36	64,5		
TPCD 25S M/F	25	M36X2	41	66		
TPCD 30S M/F	30	M45X2	46	70		
TPCD 38S M/F	38	M52X2	55	72	315 Bar	4568 PSI

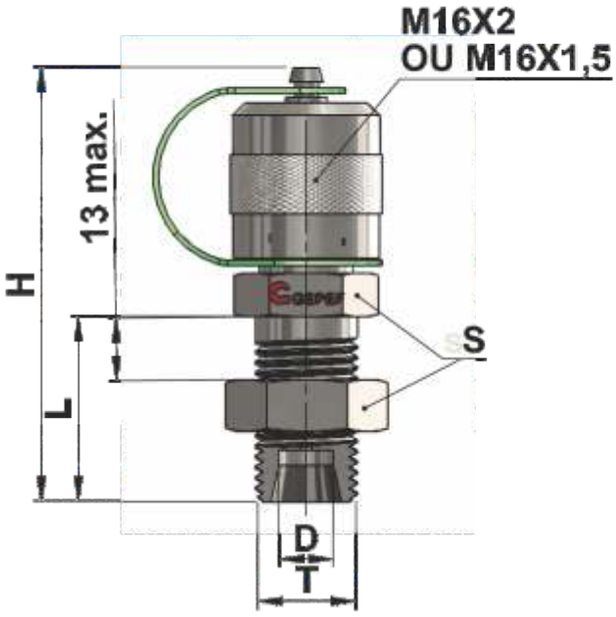

SÉRIE L							
TIPO	D	T	S	H	L	PN Bar / PSI	
TPPT 6L	6	M12X1,5	17	68	34	315 Bar	4568 PSI
TPPT 8L	8	M14X1,5	19	68	34		
TPPT 10L	10	M16X1,5	22	67,5	33,5		
SÉRIE S							
TIPO	D	T	S	H	L	PN Bar / PSI	
TPPT 6S	6	M14X1,5	19	70	36	630 Bar	9137 PSI
TPPT 8S	8	M16X1,5	22	70,5	33,5		
TPPT 10S	10	M18X1,5	24	70,5	37		

F-ROSCA M16X1,5
N-ROSCA M 16X2

Exemplo de Codificação: N-TPPT 6L IV (Tomador de Pressão M16x2 Passa Paniel Tubo DIN 2353 para tubo Ø 6, em aço inox e vedações em viton).
Em caso de inox,acrescer a letra "I", no final do código.
Em caso de vedação Viton,acrescer a letra "V", no final do código.

Tomador de Pressão para Conexão JIC 37º (SAE J514 - TPBJ

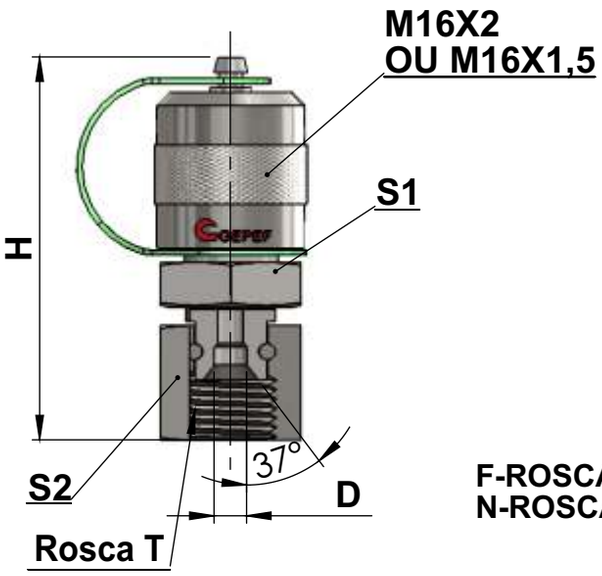

TIPO - ROSCA T	D	S1	S2	H
TPBJ 7/16-20 UNF	1/4"	19	19	57
TPBJ 1/2-20 UNF	5/16"	19	19	57
TPBJ 9/16-18 UNF	3/8"	19	22	57
TPBJ 3/4-16 UNF	1/2"	22	19	59
TPBJ 7/8-14 UNF	5/8"	27	27	60
TPBJ 1/16-12 UNF	3/4"	32	32	60
TPBJ 1.3/16-12 UNF	7/8"	32	32	61
TPBJ 1.5/16-12 UNF	1"	41	41	61

F-ROSCA M16X1,5
N-ROSCA M 16X2

Exemplo de Codificação: N-TPBJ 1/2"-20UNF (Tomador de Pressão M16x2 - rosca 1/2"-20 UNF vedação JIC 37°para tubo 5/16".)
Em caso de inox,acrescer a letra "I", no final do código.
Em caso de vedação Viton,acrescer a letra "V", no final do código.

Tomador de Pressão para Conexão Dupla JIC 37º (SAE J514 - TPCD JIC

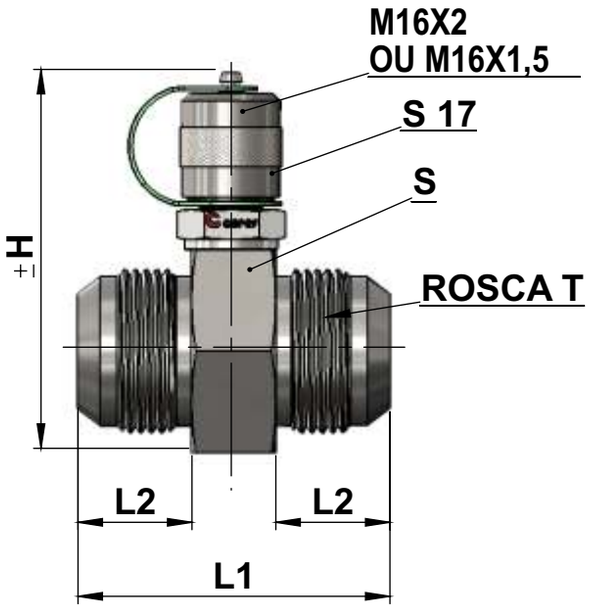

TIPO - ROSCA T	D	S	H	L1	L2
TPCD JIC 7/16-20 UNF	1/4"	24	61	45	14
TPCD JIC 1/2-20 UNF	5/16"	24	61	45	14
TPCD JIC 9/16-18 UNF	3/8"	24	61	45	14
TPCD JIC 3/4-16 UNF	1/2"	30	67	50	16,5
TPCD JIC 7/8-14 UNF	5/8"	30	67	56	19,5
TPCD JIC 1/16-12 UNF	3/4"	36	73	61	22
TPCD JIC 1.3/16-12 UNF	7/8"	38	75	63	23
TPCD JIC 1.5/16-12 UNF	1"	41	78	63	23
TPCD JIC 1.5/8-12 UNF	1.1/4"	46	83	66	24,5
TPCD JIC 1.7/8-12 UNF	1.1/2"	55	92	72	27,5

F-ROSCA M16X1,5
N-ROSCA M 16X2

Exemplo de Codificação: N-TPCD JIC 1/2"-20UNF (Tomador de Pressão M16x2 para conexão dupla JIC 37° rosca 1/2"-20 UNF, para tubo 5/16".)
Em caso de inox,acrescer a letra "I", no final do código.
Em caso de vedação Viton,acrescer a letra "V", no final do código.

Tomador de Pressão para Conexão Dupla JIC 37º (SAE J514 - TPCD JIC M/F

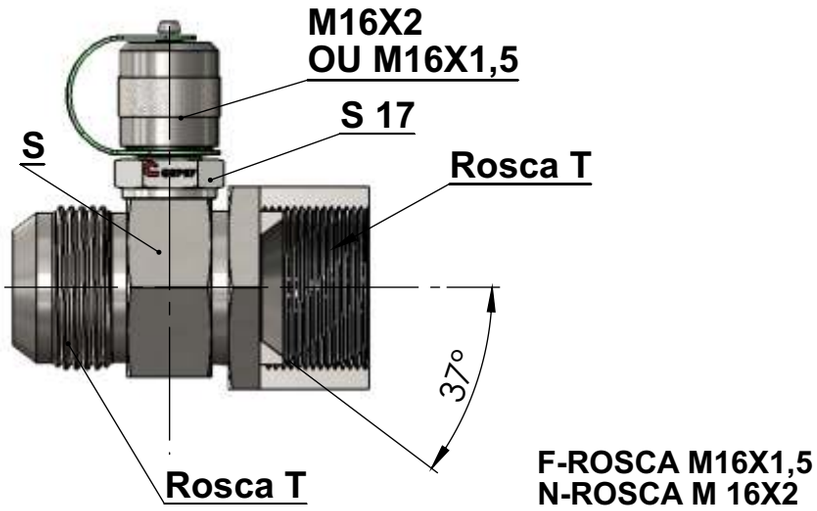

TIPO - ROSCA T	D	S
TPCD JIC M/F 7/16-20 UNF	1/4"	24
TPCD JIC M/F 1/2-20 UNF	5/16"	24
TPCD JIC M/F 9/16-18 UNF	3/8"	24
TPCD JIC M/F 3/4-16 UNF	1/2"	30
TPCD JIC M/F 7/8-14 UNF	5/8"	30
TPCD JIC M/F 1/16-12 UNF	3/4"	36
TPCD JIC M/F 1.3/16-12 UNF	7/8"	38
TPCD JIC M/F 1.5/16-12 UNF	1"	41
TPCD JIC M/F 1.5/8-12 UNF	1.1/4"	46
TPCD JIC M/F 1.7/8-12 UNF	1.1/2"	55

Exemplo de Codificação: N-TPCD JIC M/F 1/2"-20UNF (Tomador de Pressão M16x2 para conexão dupla JIC 37° Macho / Fêmea rosca 1/2"-20 UNF, para tubo 5/16".)
Em caso de inox,acrescer a letra "I", no final do código.
Em caso de vedação Viton,acrescer a letra "V", no final do código.

Tomador de Pressão com Rosca Fêmea - TPRF

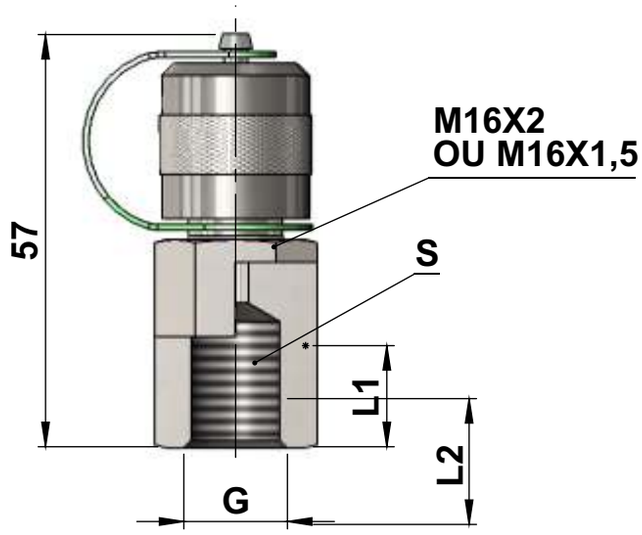

TIPO / G	S	L1	L2
TPRF 1/8" NPT	19	8	12
TPRF 1/4" NPT	19	12	16
TPRF 1/2" NPT	27	15	17
TPRF G 1/8" BSP	19	8	12
TPRF G 1/4" BSP	19	12	16
TPRF G 1/2" BSP	27	14	17

F-ROSCA M16X1,5
N-ROSCA M 16X2
Exemplo de Codificação: N-TPRF 1/8" NPT IV (Tomador de Pressão M16x2 com rosca fêmea 1/8" NPT, em aço inox e vedações em viton).
Em caso de inox,acrescer a letra "I", no final do código.
Em caso de vedação Viton,acrescer a letra "V", no final do código.

Tomador de Pressão Passa Painel Simples - TPPS

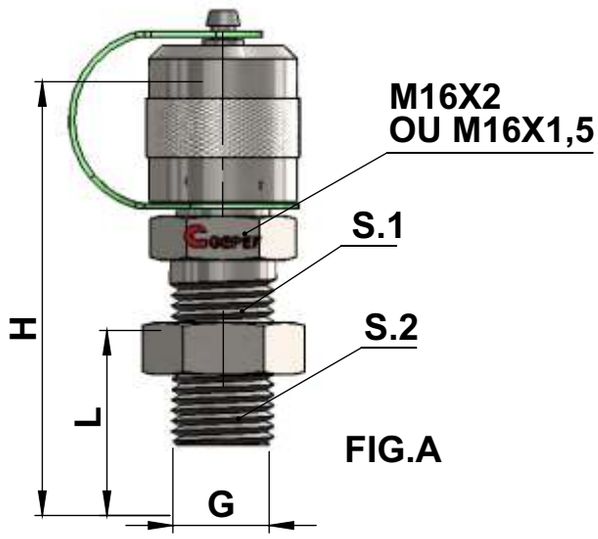

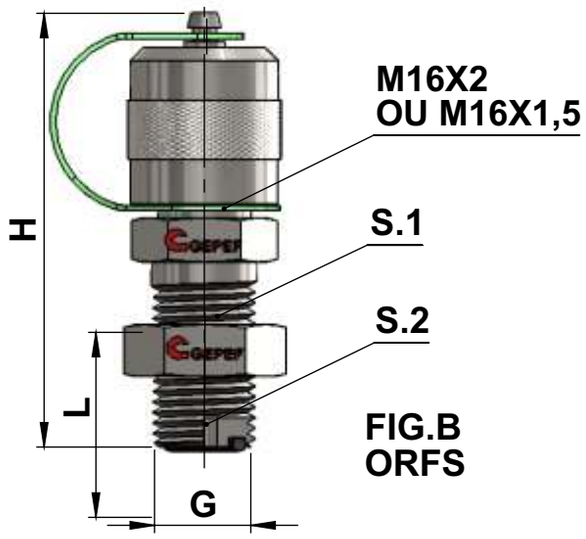

TIPO	G	S1	S2	H	L	FIG.
TPPS 9/16" UNF ORFS	9/16"-18 UNF	19	19	72	35	B
TPPS 11/16" UNF ORFS	11/16"-16UNF	19	22	72	35	B
TPPS G 1/4" BSP	G 1/4"-19 BSP	17	19	62	25	A

F-ROSCA M16X1,5
N-ROSCA M 16X2
Exemplo de Codificação: N-TPPS 1/4 BSP (Tomador de Pressão M16x2 com rosca macho G 1/4 BSP para painéis.
Em caso de inox,acrescer a letra "I", no final do código.
Em caso de vedação Viton,acrescer a letra "V", no final do código.

Tomador Passa Painel Dupla - TPPD

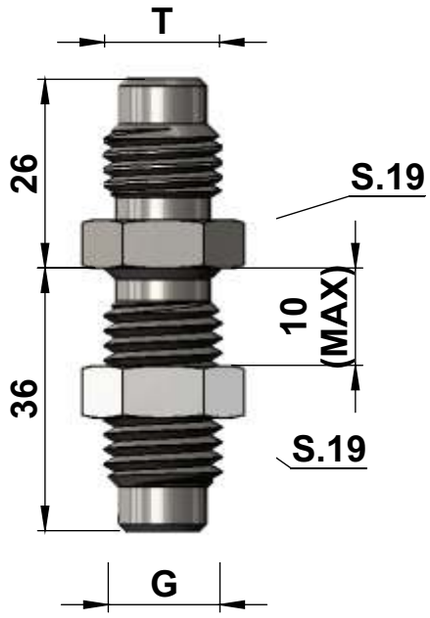

TIPO - CÓDIGO	T	G
N-TPPD M16X2	M16X2	M16X2
N-TPPD M16X1,5	M16X2	M16X1,5
F-TPPD M16X2	M16X1,5	M16X2
F-TPPD M16X1,5	M16X1,5	M16X1,5

Pode ser fixado em painel ou suporte.
Em caso de inox,acrescer a letra "I", no final do código.
Em caso de vedação Viton,acrescer a letra "V", no final do código.

Tomador Fêmea Passa Painel - TPPD

Para medição de pressão à distância, por meio de mangueira capilar.
Esse adaptador pode ser de uso manual,ou fixado em um suporte ou painel, por meio da contra porca.

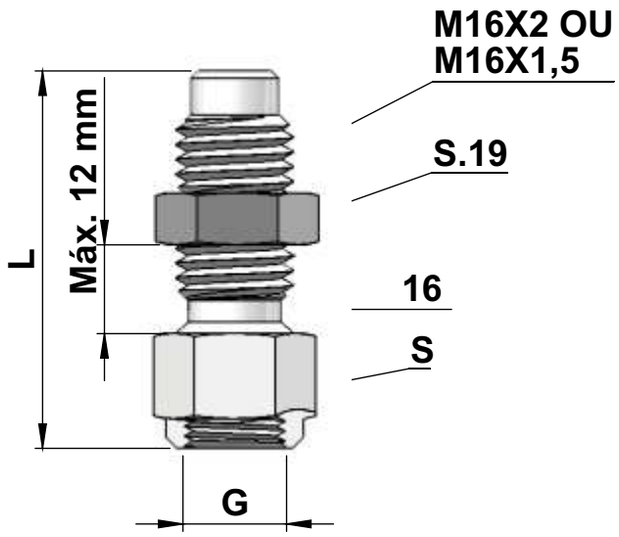

TIPO / G	S	L
TPPF 1/8" NPT	19	52
TPPF 1/4" NPT	19	55
TPPF 1/2" NPT	27	60
TPPF G1/4" BSP	19	52
TPPF G3/8" BSP	22	52
TPPF G1/2" BSP	27	59

F-ROSCA M16 X 1,5
N-ROSCA M16 X 2
Montado com válvula
Pode ser fixado num suporte ou painel, por exemplo para fixação de um manômetro.
Exemplo de Codificação: N-TPPF 1/2 BSP IV
Em caso de inox,acrescer a letra "I", no final do código.
Em caso de vedação Viton,acrescer a letra "V", no final do código.

Tomador Pressão Sistema de Encaixe - TPSE

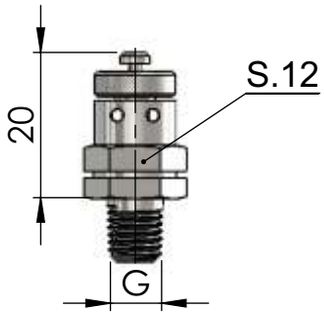

TIPO - CÓDIGO	G	FORMA	PN MAX
TPSE - M8X1	M8X1	O	400 BAR
TPSE - M10X1	M10X1	O	400 BAR
TPSE - 1/8" NPT	1/8" NPT	C	400 BAR

Furo para colocação da trava

Terminal Pe

Exemplo de aplicação:

Em caso de inox,acrescer a letra "I", no final do código.
Em caso de vedação Viton,acrescer a letra "V", no final do código.
Em caso da necessidade de outro tipo de tomador de pressão que não consta neste catálogo, entre em contato conosco.

Tomador Pressão Rosca Especial S12x1,5 - TPRE

Rosca Especial Trapezoidal S12,65 x 1,5

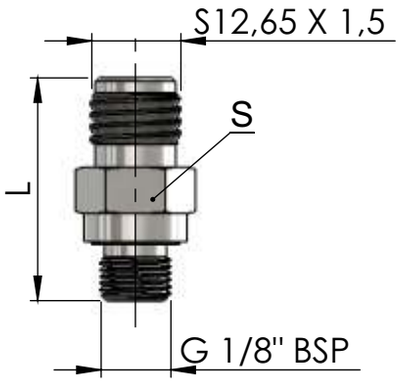

TIPO / G	S	L
TPRE G 1/8" BSP	14	31

Em caso de inox,acrescer a letra "I", no final do código.
Em caso de vedação Viton,acrescer a letra "V", no final do código.
Em caso da necessidade de outro tipo de tomador de pressão que não consta neste catálogo, entre em contato conosco.

Tomador Angular 90º com rosca macho - TPAG

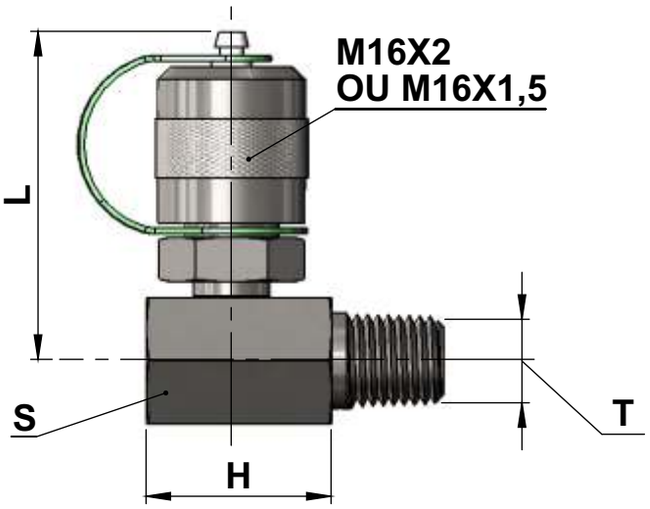

TIPO	T	L	H	S
TPAG 1/8" NPT	1/8" NPT	47	21	14
TPAG 1/4" NPT	1/4" NPT	48	25	17
TPAG 3/8" NPT	3/8" NPT	49	25	19
TPAG 1/8" BSPT	1/8" BSPT	46	21	14
TPAG 1/4" BSPT	1/4" BSPT	48	25	17
TPAG 3/8" BSPT	3/8" BSPT	49	25	19

F-ROSCA M16X1,5
N-ROSCA M 16X2

Exemplo de Codificação: N-TPAG 1/4 BSPT V (Tomador de Pressão angular M16x2 com rosca macho 1/4 BSPT, com vedações em viton)
Em caso de inox,acrescer a letra "I", no final do código.
Em caso de vedação Viton,acrescer a letra "V", no final do código.

Tomador Angular 90º com rosca macho e fêmea - TPAL

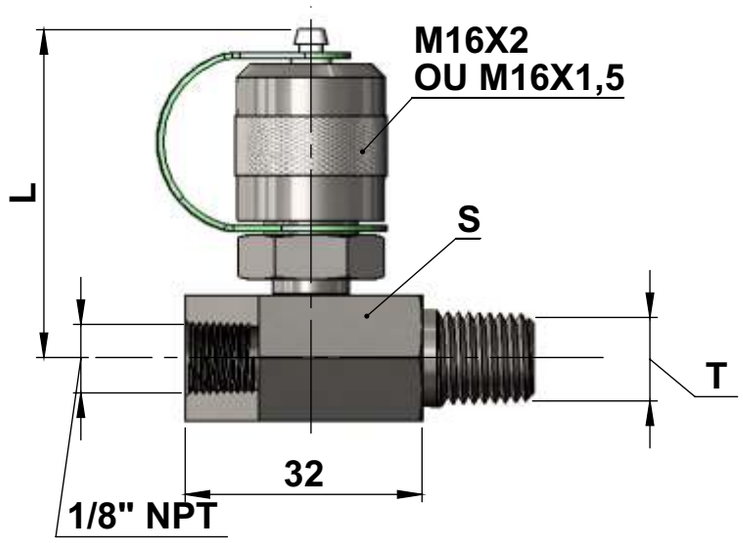

TIPO	T	L	S
TPAL 1/8" NPT	1/8" NPT	49	17
TPAL 1/4" NPT	1/4" NPT	49	17
TPAL 3/8" NPT	3/8" NPT	50	19
TPAL 1/8" BSPT	1/8" BSPT	49	17
TPAL 1/4" BSPT	1/4" BSPT	49	17
TPAL 3/8" BSPT	3/8" BSPT	50	19

F-ROSCA M16X1,5
N-ROSCA M 16X2

Exemplo de Codificação: N-TPAL 1/4 NPT (Tomador de Pressão angular M16x2 com rosca macho 1/4" NPT e fêmea 1/8 NPT)
Em caso de inox,acrescer a letra "I", no final do código.
Em caso de vedação Viton,acrescer a letra "V", no final do código.

Tomador Pressão Rosca BSF - TPSF

TIPO - CÓDIGO	G	FORMA	PN MAX
TPSF - G 1/8" BSP	G 1/8" BSP	WD	400 BAR
TPSF - G 1/4" BSP	G 1/4" BSP	WD	400 BAR
TPSF - 7/16" UNF	7/16" UNF	O	400 BAR

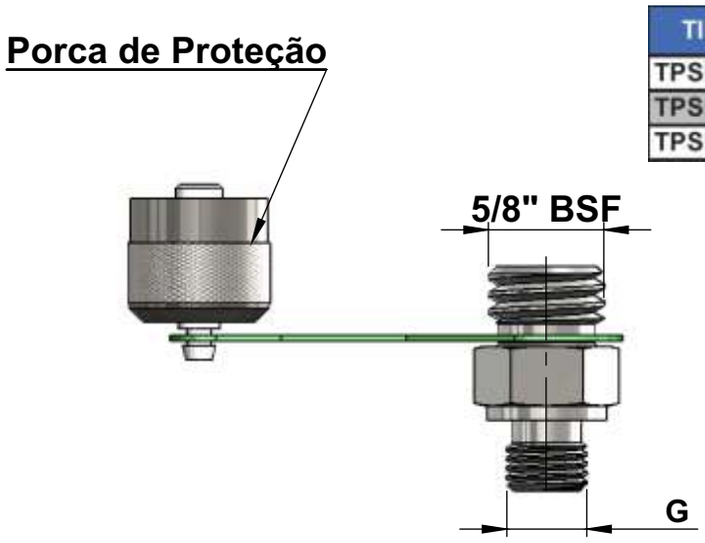

Em caso de inox,acrescer a letra "I", no final do código.
Em caso de vedação Viton,acrescer a letra "V", no final do código.

Painéis de Diagnóstico

Os painéis de diagnósticos instalados em qualquer tipo de equipamento permitem o monitoramento total das pressões através de um único lugar.
Com simbologias previamente definidas e cada um dos pontos, se tem acesso a todos dispositivos do equipamento que são interligados através de mangueiras capilares.
Ideal para grandes equipamentos, facilita o diagnóstico de manutenção corretiva e preventiva.

Engate Rápido Diagnóstico

Caracterisiticas Técnicas:
O Engate Rápido Diagnostico é utilizado para verificação da pressão de trabalho em circuitos hidráulicos. Possui um sistema de válvula que bloqueia o fluxo hidráulico quando for acoplado e desacoplado evitando a perda de óleo.

Conexão: Empurrando o engate macho ou a fêmea.(não é permitida quando pressurizado).

Desconexão: Retração da luva.(não é permitida quando pressurizado).

Temperatura: -20°C até + 100°C

Tratamento Superficial: Bicromatizado Amarelo / Trivalente Branco

Intercambialidade: ISO 15171-1

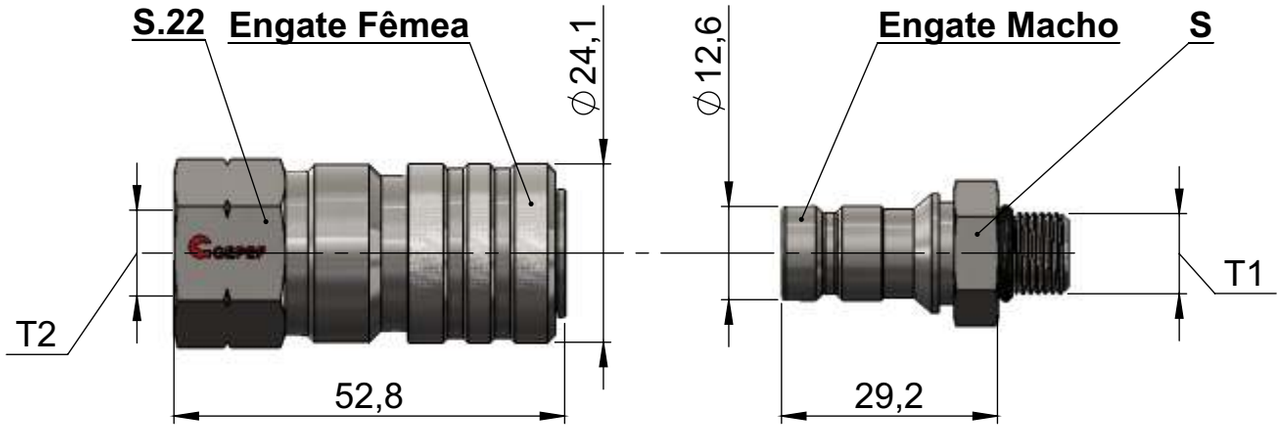

FÊMEA	
Código	Rosca T2
ERDF 1/8" NPT	1/8" NPT
ERDF 1/4" NPT	1/4" NPT
ERDF G 1/8" BSP	G 1/8" BSP
ERDF G 1/4" BSP	G 1/4" BSP

MACHO			
Código	Rosca T1	S	Forma
ERDM 1/8" NPT	1/8" NPT	17	C
ERDM 1/4" NPT	1/4" NPT	17	C
ERDM G 1/8" BSP	G 1/8" BSP	17	WD
ERDM G 1/4" BSP	G 1/4" BSP	19	WD
ERDM M10X1	M10X1	17	O
ERDM M12X1,5	M12X1,5	17	O
ERDM M14X1,5	M14X1,5	19	O
ERDM 7/16" UNF	7/16" UNF	17	O
ERDM 9/16" UNF	9/16" UNF	19	O

Conexões e Tipos de Vedações		
Forma O	Forma C	Forma WD
SAE J514 (UNF)	DIN 3852	DIN 3852
ISO 6149-1	ANSI/ASME B1.20.1	ISO 1179

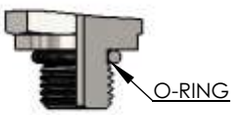

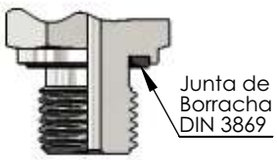

Fêmea
Código
N-ERDF

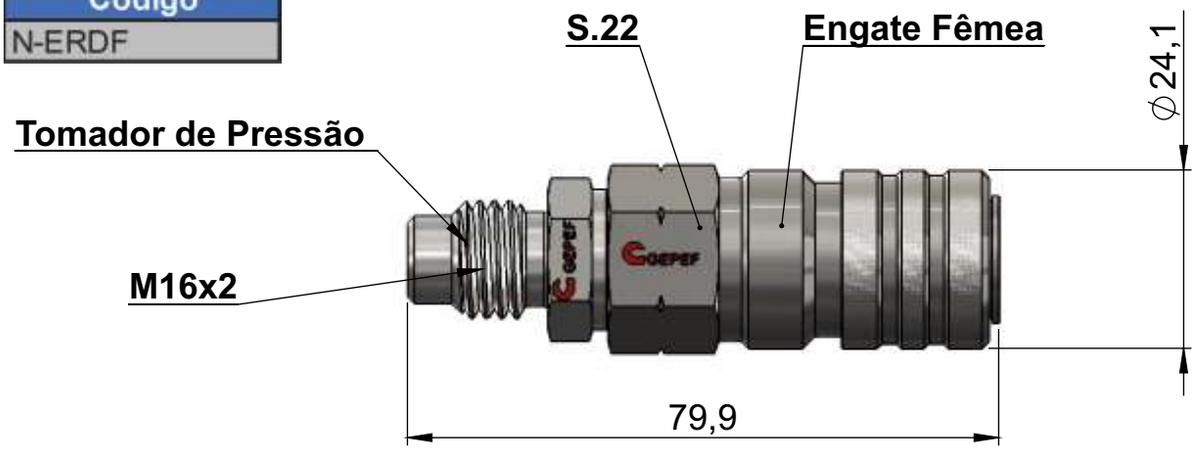

Obs: Tomador de Pressão montado sem válvula

Fêmea
Código
N-ERDF-90°

Obs: Tomador de Pressão montado sem válvula

Macho
Código
N-ERDM

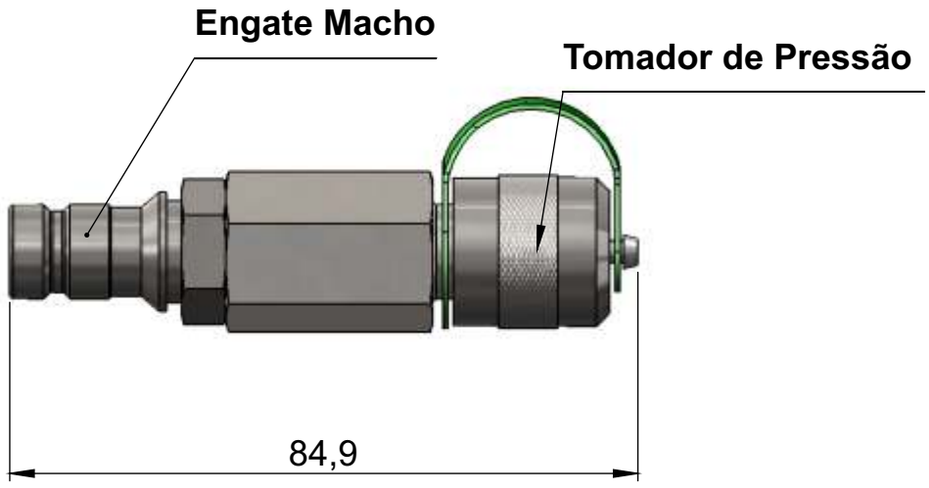

Obs: Tomador de Pressão montado sem válvula

VÁLVULAS CONTROLADORAS DE FLUXO

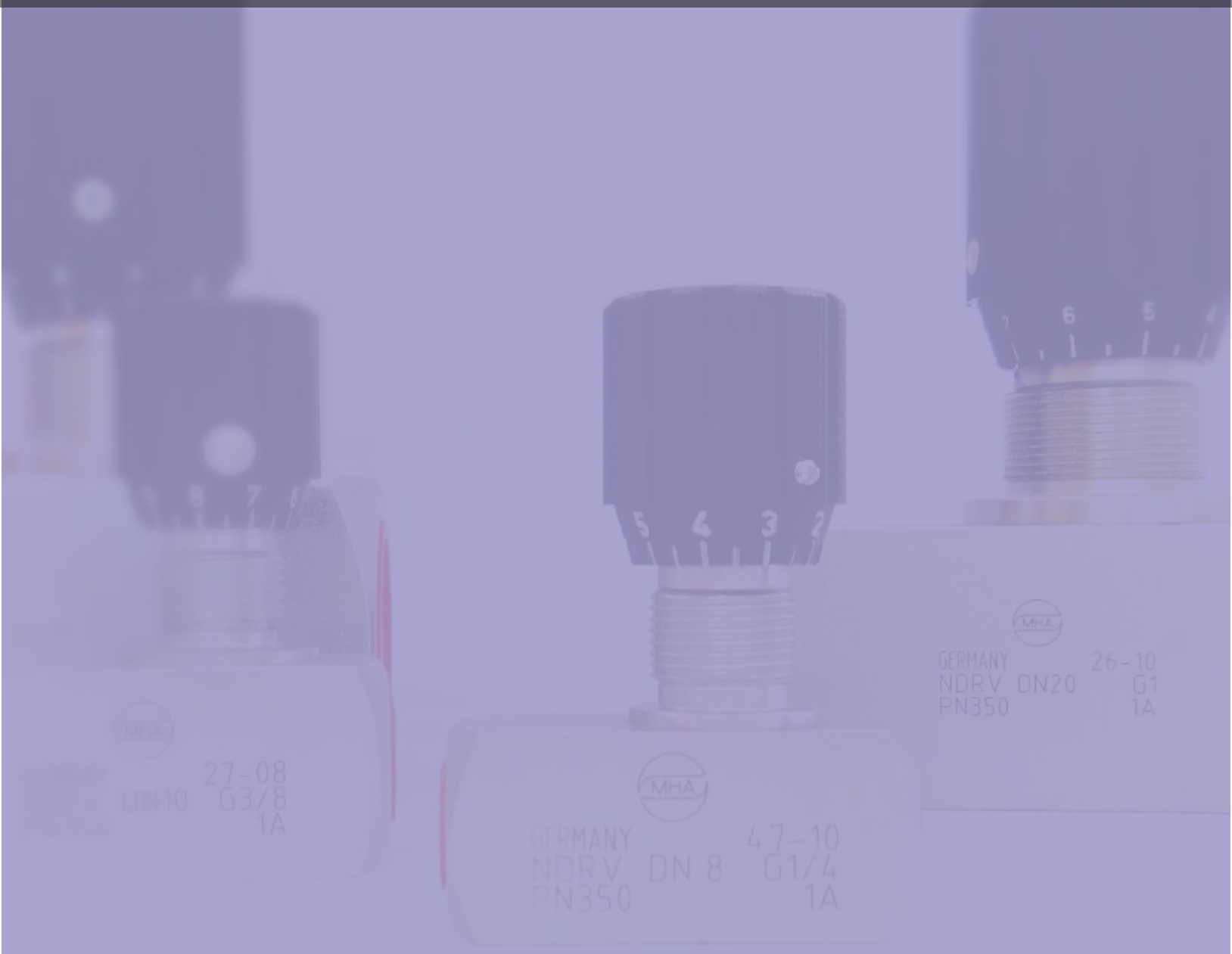

Características Técnicas: Válvula que permite o controle do fluxo e bloqueio da vazão em ambos os sentidos do fluxo,projetada para montagem em painéis.Possui manipulo graduado e parafuso para travamento do manipulo.

Temperatura: (Padrão Buna-N -20°C até + 100°C) - (Viton- FPM -25°C até + 200°C).

Tratamento Superficial: Trivalente Branco livre de Cr6.

Material: Aço Carbono / Inox 316L **Pressão Nominal:** Até 350 bar

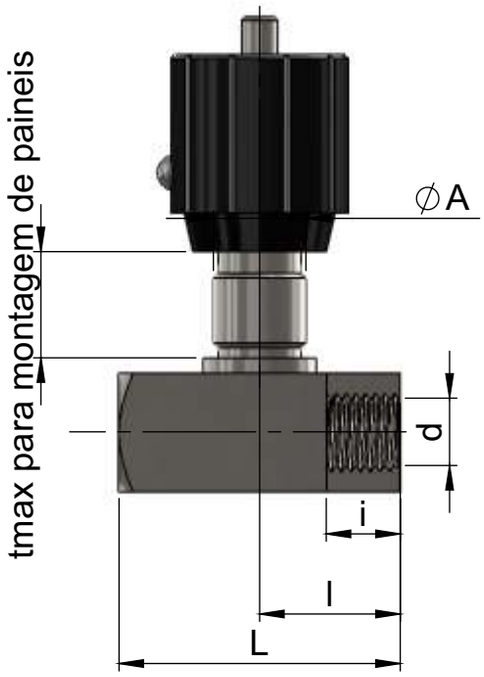

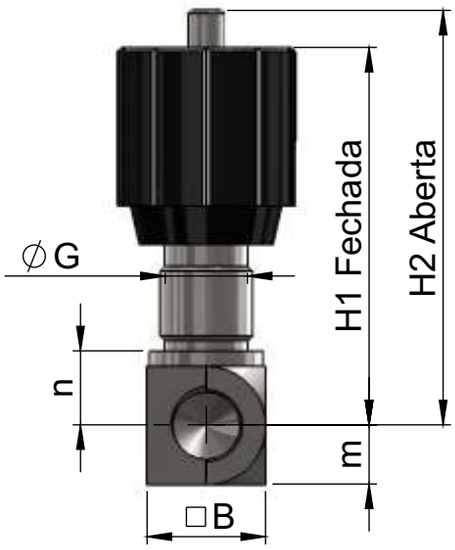

Exemplo de Codificação:
Válvula controladora de fluxo DN 6 G 1/8" BSP
Código: NDV-DN6-G1/8

Rosca G BSP / DIN 228 / NBR 8133															
TIPO	DN	d	i	H1	H2	m	n	B	l	L	D	A	G	tmax	Peso / Kg
NDV	6	G 1/8"	9	51	56	8	10	16	19	38	24	13	Pg7	4	0,12
NDV	8	G 1/4"	12	65	71	13	15	25	24	48	29	19	Pg11	7	0,25
NDV	10	G 3/8"	13,5	68	75	15	17	30	29	58	29	19	Pg11	7	0,4
NDV	12	G 1/2"	14,5	82	92	18	21	35	34	68	38	23	Pg16	7	0,6
NDV	16	G 3/4"	17,5	96	106	23	26	45	39	78	38	23	Pg16	7	1,1
NDV	20	G 1"	19,5	121	134	25	30	50	54	108	49	38	Pg29	10	2,4
NDV	25	G 1.1/4"	21,5	126	139	30	35	60	54	108	49	38	Pg29	10	2,8
NDV	30	G 1.1/2"	23,5	131	144	35	40	70	54	108	49	38	Pg29	10	3,5
NDV	40	G 2"	25,5	141	154	45	50	90	60	120	49	38	Pg29	10	6,24

Rosca NPT / ANSI B1.20.1 / NBR 12912															
TIPO	DN	d	i	H1	H2	m	n	B	l	L	D	A	G	tmax	Peso / Kg
NDV	6	1/8" NPT	9	51	56	8	10	16	19	38	24	13	Pg7	4	0,12
NDV	8	1/4" NPT	12	65	71	13	15	25	24	48	29	19	Pg11	7	0,25
NDV	10	3/8" NPT	12	68	75	15	17	30	29	58	29	19	Pg11	7	0,4
NDV	12	1/2" NPT	14	82	92	18	21	35	34	68	38	23	Pg16	7	0,6
NDV	16	3/4" NPT	14	96	106	23	26	45	39	78	38	23	Pg16	7	1,1
NDV	20	1" NPT	19,5	121	134	25	30	50	54	108	49	38	Pg29	10	2,4
NDV	25	1.1/4" NPT	21	126	139	30	35	60	54	108	49	38	Pg29	10	2,8
NDV	30	1.1/2" NPT	24	131	144	35	40	70	54	108	49	38	Pg29	10	3,5
NDV	40	2" NPT	19,9	141	154	45	50	90	60	120	49	38	Pg29	10	6,3

Válvulas Controladoras de Fluxo com Retenção - NDRV

Características Técnicas: Válvula que permite o controle do fluxo e bloqueio da vazão somente em um sentido, no sentido oposto a passagem é livre. Possui manipulo graduado e parafuso para travamento do manipulo.

Temperatura: (Padrão Buna-N -20°C até + 100°C) - (Viton- FPM -25°C até + 200°C).

Tratamento Superficial: Trivalente Branco livre de Cr6. **Material:** Aço Carbono / Inox 316L

Pressão Nominal: até 350 bar **Pressão Abertura Retenção:** 0,5 Bar

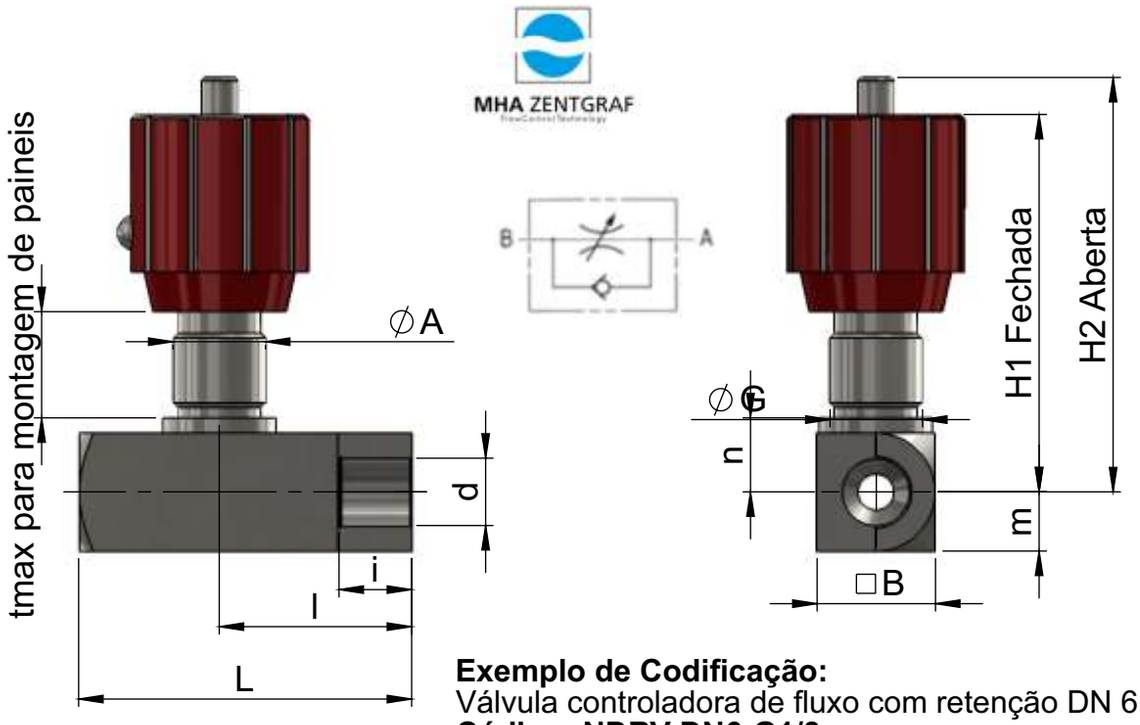

Exemplo de Codificação:
Válvula controladora de fluxo com retenção DN 6 G 1/8" BSP
Código: NDRV-DN6-G1/8

Rosca G BSP / DIN 228 / NBR 8133															
TIPO	DN	d	i	H1	H2	m	n	B	l	L	D	A	G	tmax	Peso / Kg
NDRV	6	G 1/8"	9,5	51	56	8	10	16	26	45	24	13	Pg7	4	0,1
NDRV	8	G 1/4"	13,5	65	71	13	15	25	34	55	29	19	Pg11	7	0,3
NDRV	10	G 3/8"	13,5	68	75	15	17	30	41	65	29	19	Pg11	7	0,45
NDRV	12	G 1/2"	15,5	82	92	18	21	35	44	73	38	23	Pg16	7	0,7
NDRV	16	G 3/4"	17,5	96	106	23	26	45	57	88	38	23	Pg16	7	1,26
NDRV	20	G 1"	19,5	121	134	25	30	50	77	127	49	38	Pg29	10	2,6
NDRV	25	G 1.1/4"	21,5	126	139	30	35	60	93	143	49	38	Pg29	10	3,7
NDRV	30	G 1.1/2"	23,5	131	144	35	40	70	91	143	49	38	Pg29	10	4,76
NDRV	40	G 2"	25,5	141	154	45	50	90	111	165	49	38	Pg29	10	8,52

Rosca NPT / ANSI B1.20.1 / NBR 12912															
TIPO	DN	d	i	H1	H2	m	n	B	l	L	D	A	G	tmax	Peso / Kg
NDRV	6	1/8" NPT	9,5	51	56	8	10	16	26	45	24	13	Pg7	4	0,1
NDRV	8	1/4" NPT	13,5	65	71	13	15	25	34	55	29	19	Pg11	7	0,3
NDRV	10	3/8" NPT	13,5	68	75	15	17	30	41	65	29	19	Pg11	7	0,45
NDRV	12	1/2" NPT	15,5	82	92	18	21	35	44	73	38	23	Pg16	7	0,7
NDRV	16	3/4" NPT	17,5	96	106	23	26	45	57	88	38	23	Pg16	7	1,26
NDRV	20	1" NPT	19,5	121	134	25	30	50	77	127	49	38	Pg29	10	2,6
NDRV	25	1.1/4" NPT	21,5	126	139	30	35	60	93	143	49	38	Pg29	10	3,7
NDRV	30	1.1/2" NPT	23,5	131	144	35	40	70	91	143	49	38	Pg29	10	4,76
NDRV	40	2" NPT	25,5	141	154	45	50	90	111	165	49	38	Pg29	10	8,52

VÁLVULA DE ESFERA

Através da representação da MHA-Zentgraf no Brasil a GEPEF comercializa válvulas de esfera para pressões até 800 bar, temperaturas até 500°C e diâmetros nominais até 200 mm em variadas opções (roscas, tubos, flanges, duas ou múltiplas vias, etc...)
Os corpos das válvulas de Esfera comercializadas pela GEPEF são de fabricação da MHA-Zentgraf (Alemanha) e os adaptadores são produzidos, sob autorização de nossa representada, em nossa fábrica, o que propicia uma grande variedade de adaptadores, bem como versatilidade para as válvulas, podendo inclusive combinações de diferentes terminais numa mesma válvula.

Válvula de Esfera de 2 Vias Tipo BKH - Aço Carbono / Inox 316

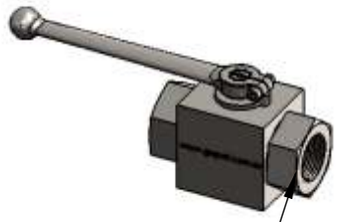

BKH DN06-25
PN 315-500 Bar
Rosca Fêmea:
BSP - DIN ISO 228
NPT - ANSI B1.20.1
UNF - SAE J514

MHA ZENTGRAF

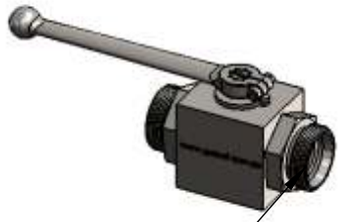

BKH DN06-25
PN 315-500 Bar
Rosca Macho:
Tubo Leve - DIN 2353L
Tubo Pesada - DIN 2353S

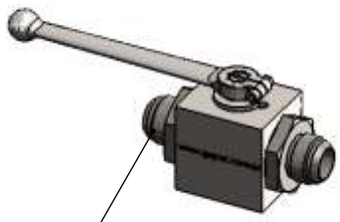

BKH DN06-25
PN 315-500 Bar
Rosca Macho:
UNF - SAE J514
CONSULTAR DEPTO. TÉCNICO

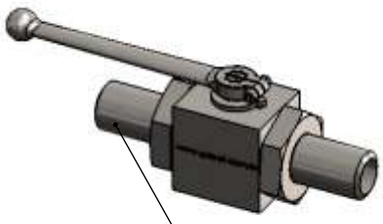

BKH DN10-25
Niple Solda AS
PN 160 Bar

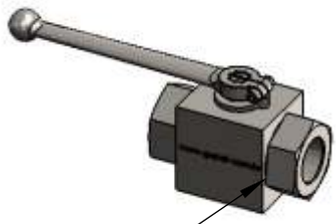

BKH DN13-25
Encaixe de Solda SW
ASME B16.11

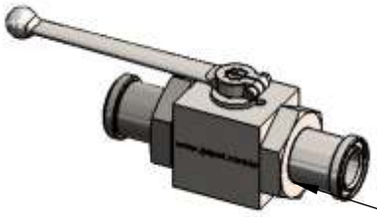

BKH DN13-25
Flange SAE Bi-partida
PN 210 Bar
ISO 6162-1

PN 420 Bar
ISO 6162-2

Válvula de Esfera de 2 Vias Tipo MKH - Aço Carbono / Inox 316

MHA ZENTGRAF
FlowControl Technology

MKH DN32-50
PN 420 Bar
Rosca Fêmea:
BSP - DIN ISO 228
NPT - ANSI B1.20.1
UNF - SAE J 514

MKH DN33-50
PN 420 Bar
Rosca Macho:
Tubo Leve - DIN 2353L
Tubo Pesada - DIN 2353S

MKH DN32-50 - SAE FS
Flange SAE Bi-partida

PN 210 Bar
ISO 6162-1

PN 420 Bar
ISO 6162-2

MKH DN32-50-AS
Niple Solda AS
PN 160 Bar

BKH DN32-50
Encaixe de Solda SW
ASME B16.11

Válvula de Esfera de 3 Vias Tipo BKH - Aço Carbono / Inox 316

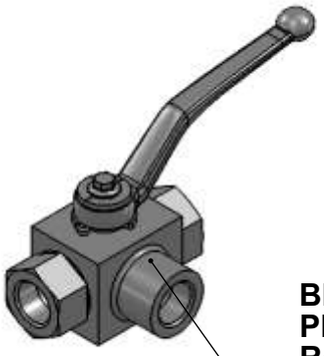

BK3 DN13-50
PN 315-500 Bar
Rosca Macho:
Tubo Leve - DIN 2353L
Tubo Pesada - DIN 2353S
CONSULTAR DEPTO. TÉCNICO

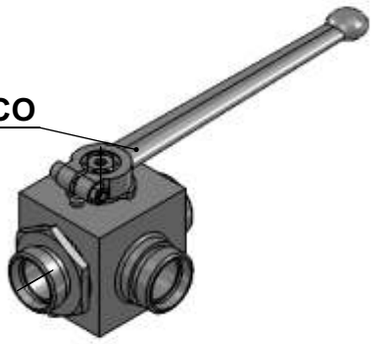

BK3 DN13-50
PN 315-500 Bar
Rosca Fêmea:
BSP - DIN ISO 228
NPT - ANSI B1.20.1
UNF - SAE J514

Válvula de Esfera Diversas

MHA ZENTGRAF
FlowControl Technology

Válvula de Esfera Tipo MKH para Painel
CONSULTAR DEPTO. TÉCNICO

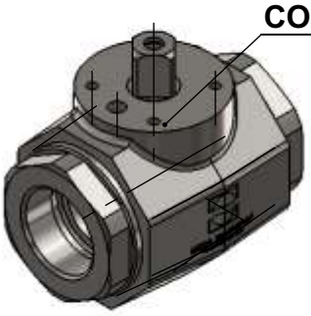

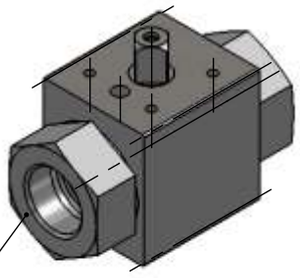

Válvula de Esfera Tipo BKH para Painel
CONSULTAR DEPTO. TÉCNICO

Válvula de Esfera Tipo MKH com trava cadeado
CONSULTAR DEPTO. TÉCNICO

Características Técnicas: Válvula que permite á abertura e fechamento do fluxo do circuito
Matéria Prima - Aço Carbono
Corpo: Aço Carbono / **Conexão:** Aço Carbono L
Esfera: Aço Carbono **O'ring:** NBR - Buna-N
Matéria Prima - Aço Inox
Corpo: Inox 316L **Conexão:** Inox 316L
Esfera: Inox 316L **O'ring:** NBR - Buna-N
Vedação Esfera: POM - Para aço carbono e Inox - Opcional PTFE - Teflon
Temperatura: (Padrão Buna-N -20°C até + 100°C) - Opcional (Viton- FPM -25°C até + 200°C)
Tratamento Superficial: Bicromatizado Amarelo / Trivalente Branco livre de Cr6.

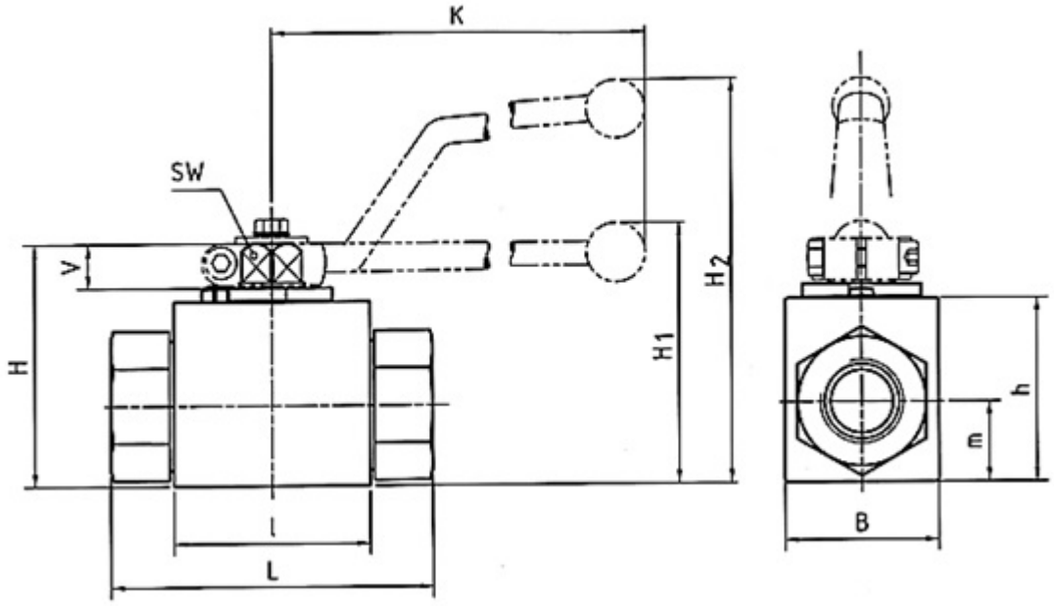

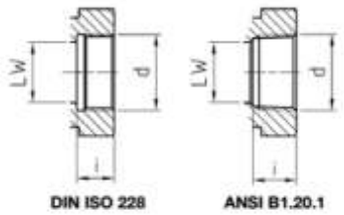

Exemplo de Codificação:
Válvula de Esfera DN 13 G 1/2" BSP
Código: MKH DN13 G1/2

MHA ZENTGRAF
FlowControl Technology

Rosca G BSP / DIN 228 / NBR 8133																	
TIPO	DN	LW	L	l	B	H	h	m	V	SW	K	i	d	H1	H2	PN/Bar	Peso +-
BKH G1/4"	6	6	69	40	26	47	33	13,5	11	9	115	14	G1/4"	-	82	500	0,40 kg
BKH G3/8"	10	10	72	43	32	52	38	17,5	11	9	115	14	G3/8"	-	86	500	0,54 kg
BKH G1/2"	13	13	83	48	35	54	40	19	11	9	115	16,3	G1/2"	-	89	500	0,65 kg
BKH G3/4"	20	20	95	62	49	75	57	24,5	14	14	200	18	G3/4"	79	-	420	1,5 kg
BKH G1"	25	25	113	66	58	83	65	29,5	14	14	200	20	G1"	87	-	315	2,2 kg
BKH G1.1/4"	25	25	120	66	58	83	65	29,5	14	14	200	22	G1.1/4"	87	-	315	2,3 kg
BKH G1.1/2"	25	25	130	66	58	83	65	29,5	14	14	200	24	G1.1/2"	87	-	315	2,6 kg

Rosca NPT / ANSI B1.20.1 / NBR 12912																	
TIPO	DN	LW	L	l	B	H	h	m	V	SW	K	i	d	H1	H2	PN/Bar	Peso +-
BKH 1/4 NPT	6	6	69	40	26	47	33	13,5	11	9	115	13,7	1/4 NPT	-	82	500	0,40 kg
BKH 3/8 NPT	10	10	72	43	32	52	38	17,5	11	9	115	13,5	3/8" NPT	-	86	500	0,55 kg
BKH 1/2 NPT	13	13	83	48	35	54	40	19	11	9	115	17	1/2 NPT	-	89	500	0,75 kg
BKH 3/4 NPT	20	20	95	62	49	75	57	24,5	14	14	200	18,3	3/4 NPT	79	-	420	1,63 kg
BKH 1 NPT	25	25	113	66	58	83	65	29,5	14	14	200	21,6	1 NPT	87	-	315	2,3 kg
BKH 1.1/4 NPT	25	25	120	66	58	83	65	29,5	14	14	200	22,1	1.1/4 NPT	87	-	315	2,51 kg
BKH 1.1/2 NPT	25	25	130	66	58	83	65	29,5	14	14	200	22,1	1.1/2 NPT	87	-	250	2,7 kg

Válvula Esfera 2 vias - BKH

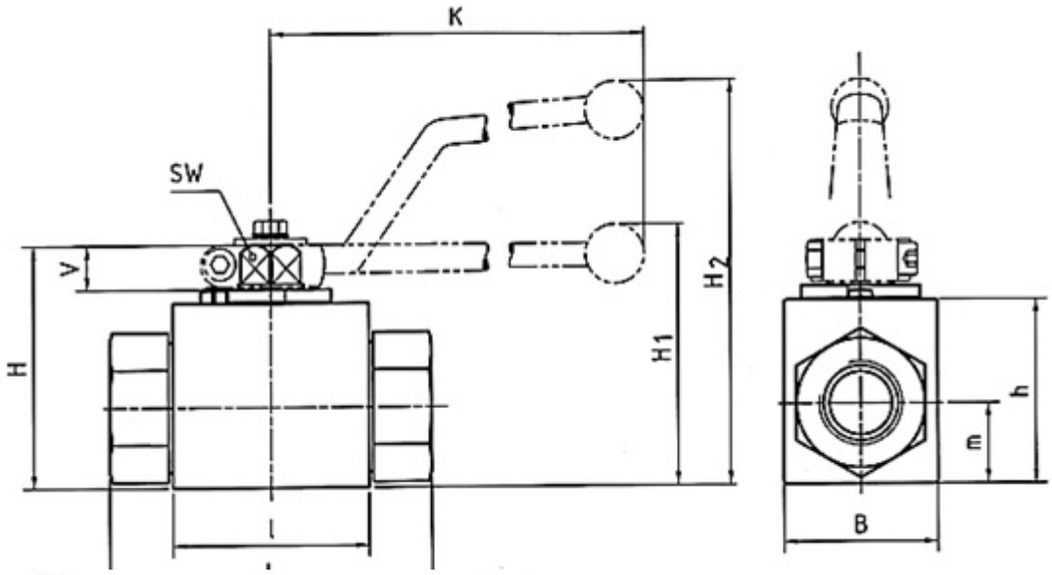

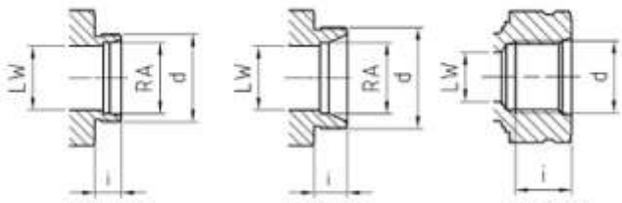

DIN 2353 L DIN 2353 S SAE J 514

MHA ZENTGRAF

Rosca Métrica DIN 2353L Linha Leve																		
TIPO	DN	RA	LW	L	l	B	H	h	m	V	SW	K	i	d	H1	H2	PN/Bar	Peso +-
BKH 6L	6	6	5	67	40	26	47	33	13,5	11	9	115	10	M12x1,5	-	82	500	0,38 kg
BKH 8L	6	8	6	67	40	26	47	33	13,5	11	9	115	10	M14x1,5	-	82	500	0,38 kg
BKH 10L	8	10	8	74	40	26	47	33	13,5	11	9	115	11	M16x1,5	-	82	500	0,38 kg
BKH 12L	10	12	10	74	43	32	52	38	17,5	11	9	115	11	M18x1,5	-	86	500	0,50 kg
BKH 15L	13	15	13	82	48	35	54	40	19	11	9	115	12	M22x1,5	-	89	500	0,61 kg
BKH 18L	13	18	13	82	48	35	54	40	19	11	9	115	12	M26x1,5	-	89	500	0,60 kg
BKH 22L	20	22	20	101	62	49	75	57	24,5	14	14	200	14	M30x2	79	-	420	1,49 kg
BKH 28L	25	28	25	108	66	58	83	65	29,5	14	14	200	14	M36x2	87	-	315	2,0 kg
BKH 35L	25	35	25	112	66	58	83	65	29,5	14	14	200	16	M45x2	87	-	315	2,12 kg
BKH 42L	25	42	25	112	66	58	83	65	29,5	14	14	200	16	M52x2	87	-	315	2,27 kg

Rosca Métrica DIN 2353S Linha Pesada																		
TIPO	DN	RA	LW	L	l	B	H	h	m	V	SW	K	i	d	H1	H2	PN/Bar	Peso +-
BKH 8S	6	8	6	73	40	26	47	33	13,5	11	9	115	12	M16x1,5	-	82	500	0,38 kg
BKH 10S	6	10	6	73	40	26	47	33	13,5	11	9	115	12	M18x1,5	-	82	500	0,38 kg
BKH 12S	8	12	8	76	40	26	47	33	13,5	11	9	115	12	M20x1,5	-	82	500	0,38 kg
BKH 14S	10	14	10	80	43	32	52	38	17,5	11	9	115	14	M22x1,5	-	86	500	0,50 kg
BKH 16S	13	16	13	86	48	35	54	40	19	11	9	115	14	M24x1,5	-	89	500	0,61 kg
BKH 20S	13	20	13	90	48	35	54	40	19	11	9	115	16	M30x2	-	89	500	0,60 kg
BKH 25S	20	25	20	109	62	49	75	57	24,5	14	14	200	18	M36x2	79	-	420	1,55 kg
BKH 30S	25	30	25	120	66	58	83	65	29,5	14	14	200	20	M42x2	87	-	315	2,10 kg
BKH 38S	25	35	25	124	66	58	83	65	29,5	14	14	200	22	M52x2	87	-	315	2,30 kg

Rosca UNF SAE J 514																		
TIPO	DN	RA	LW	L	l	B	H	h	m	V	SW	K	i	d	H1	H2	PN/Bar	Peso +-
BKH 9/16" UNF	10	-	10	72	43	32	52	38	17,5	11	9	115	13	9/16" UNF	-	86	500	0,50 kg
BKH 3/4" UNF	13	-	13	83	48	35	54	40	19	11	9	115	15	3/4" UNF	-	89	500	0,70 kg
BKH 1.1/16" UNF	20	-	20	95	62	49	75	57	24,5	14	14	200	20	1.1/16" UNF	79	-	420	1,55 kg
BKH 1.5/16" UNF	25	-	25	113	66	58	83	65	29,5	14	14	200	20	1.5/16" UNF	87	-	315	2,10 kg

Válvula de Esfera 2 vias - BKH PARA SOLDA

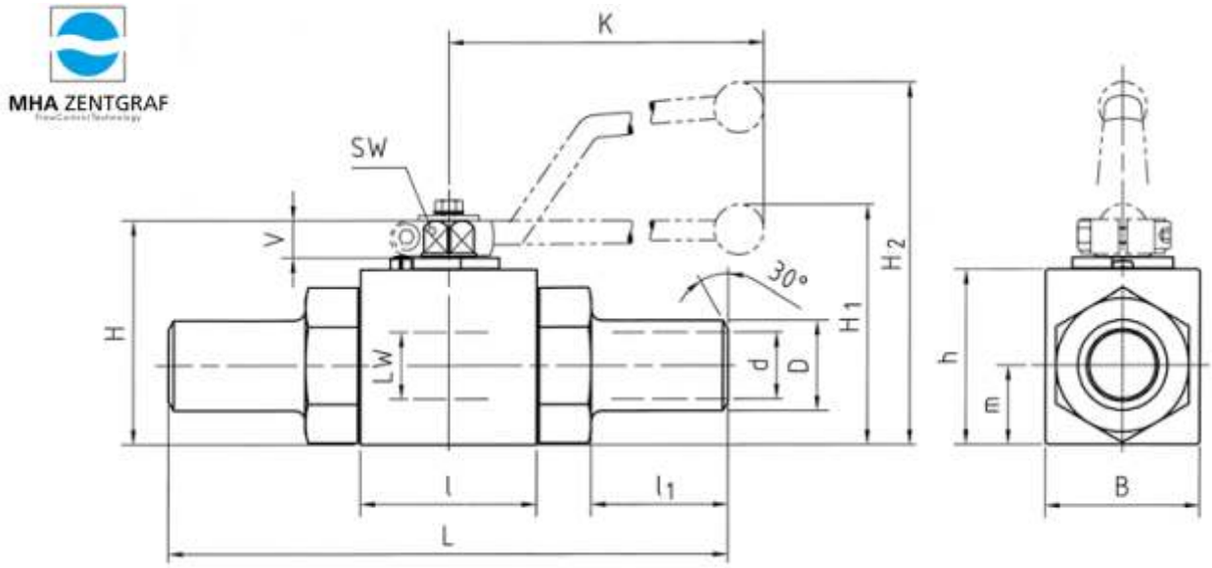

BKH AS160																		
TIPO	DN	LW	L	l	B	H	h	m	V	SW	K	d	D	l1	H1	H2	PN/Bar	Peso +-
BKH AS160	10	10	150	43	32	52	38	17,5	11	9	115	10	17,2	42	-	86	160	0,64 kg
BKH AS160	13	13	181	48	35	54	40	19	11	9	115	13	21,3	51	-	89	160	0,82 kg
BKH AS160	20	20	200	62	49	75	57	24,5	14	14	200	20	26,9	48,5	79	-	160	1,85 kg
BKH AS160	25	25	210	66	58	83	65	29,5	14	14	200	25	33,7	51,26	87	-	160	2,60 kg

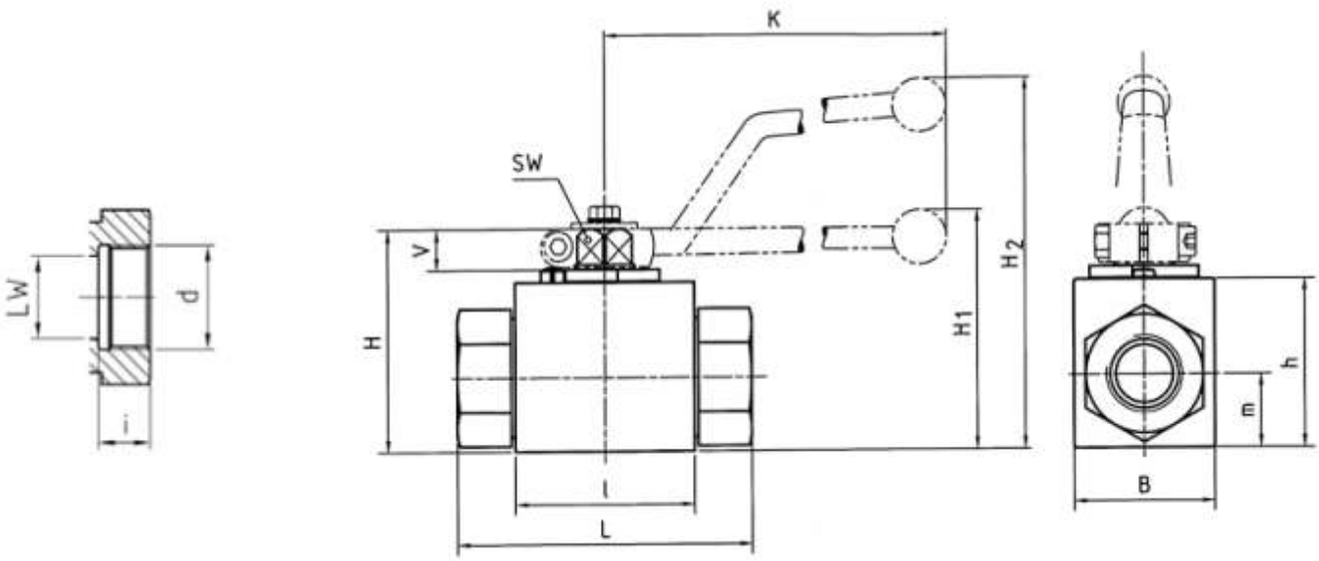

BKH SW - Encaixe de Solda SW - ASME B16.11																
TIPO	DN	LW	L	l	B	H	h	m	V	SW	K	i	d	H1	H2	Peso +-
BKH SW 3/8"	10	10	72	43	32	52	38	17,5	11	9	115	9,5	17,8	-	86	0,54 kg
BKH SW 3/4"	20	20	95	62	49	75	57	24,5	14	14	200	12,5	27,4	79	-	1,50 kg
BKH SW 1"	25	25	113	66	58	83	65	29,5	14	14	200	12,5	37,1	87	-	2,20 kg

Válvula Esfera 2 vias - BKH SAE FS

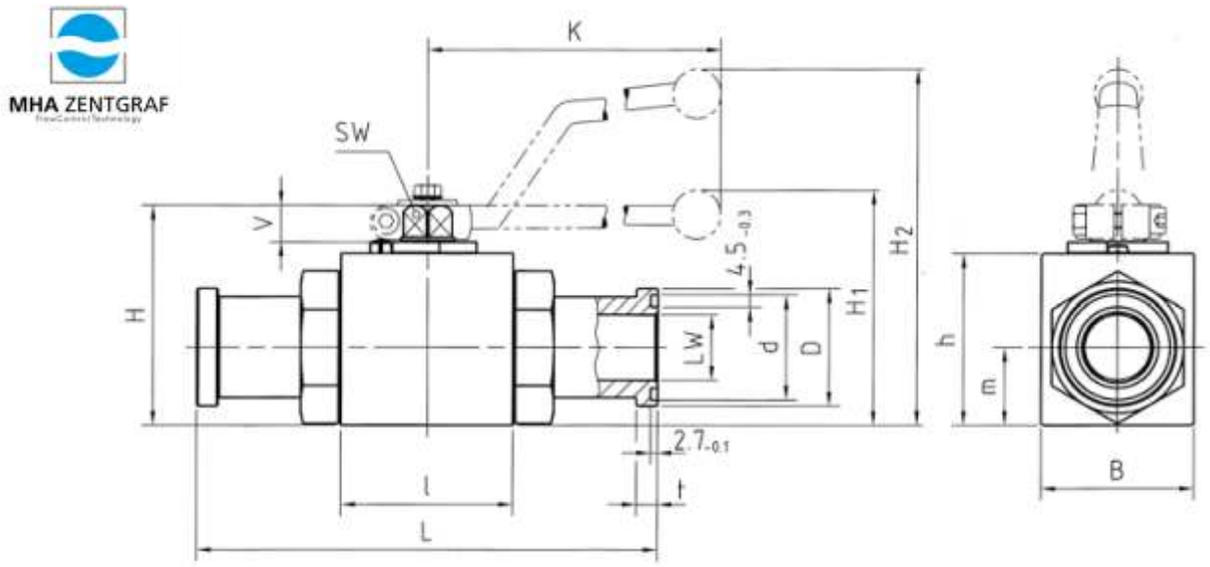

ISO 6162-1 210 Bar
ISO 6162-1 3000 psi

Observe as classificações de pressão de flanges de ligação

ISO 6162-1 210 bar / 3000 psi																		
TIPO	DN	LW	L	l	B	H	h	m	V	SW	K	d +- 0,1	D -0,2	t -0,2	H1	H2	PN/Bar	Peso +-
BKH SAE FS210	13	13	151	48	35	54	40	19	11	9	115	25,5	30,2	6,8	-	89	210	0,85 kg
BKH SAE FS210	20	19	162	62	49	75	57	24,5	14	14	200	31,9	38,1	6,8	79	-	210	1,87 kg
BKH SAE FS210	25	25	178	66	58	83	65	29,5	14	14	200	39,8	44,4	8,1	87	-	210	2,70 kg

ISO 6162-2 420 Bar
ISO 6162-2 6000 psi

Observe as classificações de pressão de flanges de ligação

ISO 6162-2 420 bar / 6000 psi																		
TIPO	DN	LW	L	l	B	H	h	m	V	SW	K	d +- 0,1	D -0,2	t -0,2	H1	H2	PN/Bar	Peso +-
BKH SAE FS420	13	13	151	48	35	54	40	19	11	9	115	25,5	31,8	7,9	-	89	420	0,90 kg
BKH SAE FS420	20	19	174	62	49	75	57	24,5	14	14	200	31,9	41,3	8,9	79	-	420	2,00 kg
BKH SAE FS420	25	25	198	66	58	83	65	29,5	14	14	200	39,8	47,6	9,6	87	-	420	3,00 kg

Válvula Esfera 2 vias - MKH

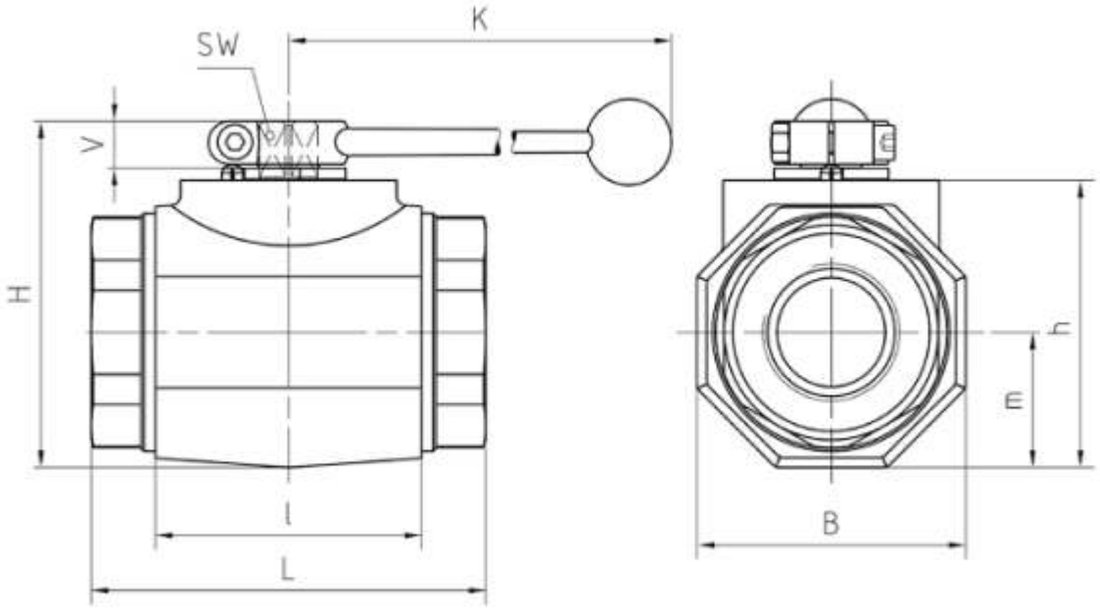

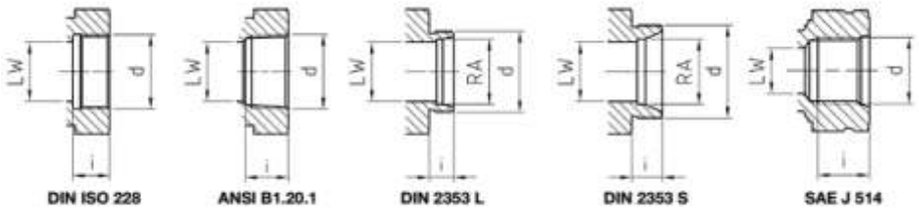

MHA ZENTGRAF

Rosca G BSP / DIN 228 / NBR 8133															
TIPO	DN	LW	L	l	B	H	h	m	V	SW	K	i	d	PN/Bar	Peso +-
MKHP420 G1 1/4"	32	32	111	80	81	107	86	40,5	16,5	17	320	22	G1 1/4"	420	3,5 kg
MKHP420 G1 1/2"	40	38	130	85	100	124	103	50	16,5	17	320	24	G1 1/2"	420	5,67 kg
MKHP420 G2"	50	48	140	100	118	138	117	59	16,5	17	320	26	G 2"	420	8,14 kg

Rosca NPT / ANSI B1.20.1 / NBR 12912															
TIPO	DN	LW	L	l	B	H	h	m	V	SW	K	i	d	PN/Bar	Peso +-
MKHP420 1 1/4" NPT	32	32	120	80	81	107	86	40,5	16,5	17	320	22,1	1 1/4" NPT	420	3,52 kg
MKHP420 1 1/2" NPT	40	38	130	85	100	124	103	50	16,5	17	320	22,1	1 1/2" NPT	420	5,69 kg
MKHP420 2" NPT	50	48	140	100	118	138	117	59	16,5	17	320	30,3	2" NPT	420	8,14 kg

Rosca Métrica DIN 2353L Linha Leve																
TIPO	DN	RA	LW	L	l	B	H	h	m	V	SW	K	i	d	PN/Bar	Peso +-
MKHP420 35L	32	35	32	136	80	81	107	86	40,5	16,5	17	320	16	M45x2	420	3,58 kg
MKHP420 42L	40	42	38	147	85	100	124	103	50	16,5	17	320	16	M52x2	420	5,54 kg

Rosca Métrica DIN 2353S Linha Pesada																
TIPO	DN	RA	LW	L	l	B	H	h	m	V	SW	K	i	d	PN/Bar	Peso +-
MKHP420 38S	32	38	32	148	80	81	107	86	40,5	16,5	17	320	22	M52x2	420	3,77 kg

Rosca UNF SAE J 514																
TIPO	DN	LW	L	l	B	H	h	m	V	SW	K	i	d	PN/Bar	Peso +-
MKHP420 1 5/8" UN.	32	30	111	80	81	107	86	40,5	16,5	17	320	20	1 5/8" UN.	420	3,52 kg
MKHP420 1 7/8" UN.	40	38	130	85	100	124	103	50	16,5	17	320	20	1 7/8" UN.	420	5,69 kg
MKHP420 2 1/2" UN.	50	45	140	100	118	138	117	59	16,5	17	320	20	2 1/2" UN.	420	8,00 kg

Válvula Esfera 2 vias - MKH FS

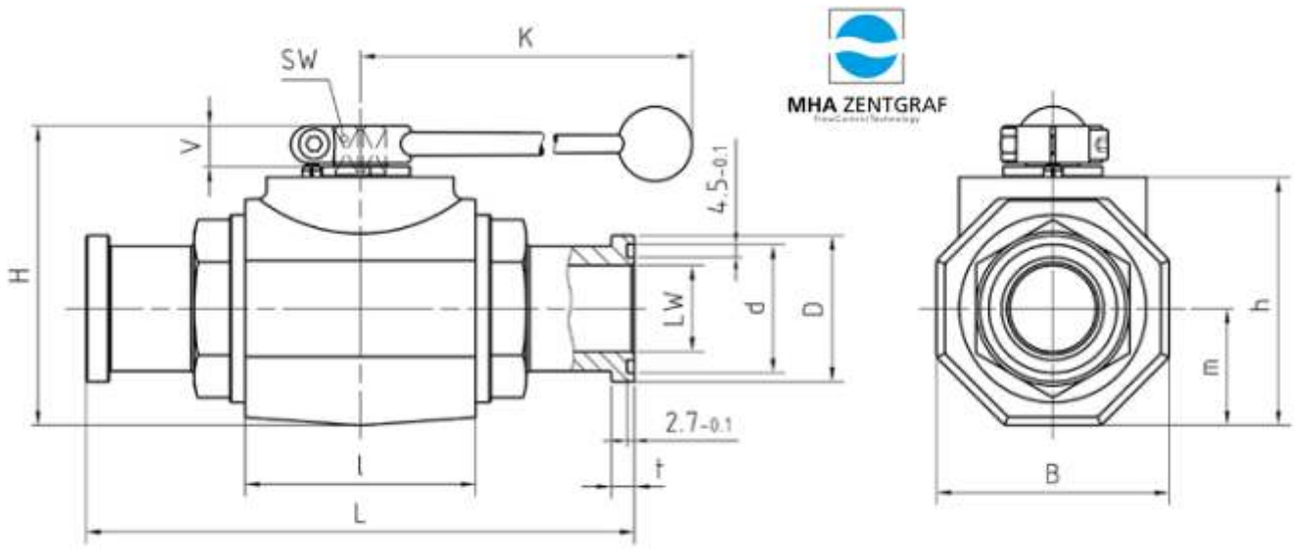

ISO 6162-1 210 Bar
ISO 6162-1 3000 psi

Observe as classificações de pressão de flanges de ligação

ISO 6162-1 210 bar / 3000 psi																
TIPO	DN	LW	L	l	B	H	h	m	V	SW	K	d +- 0,1	D -0,2	t -0,2	PN/Bar	Peso +-
MKHP SAE FS210	32	30	191	80	81	107	86	40,5	16,5	17	320	44,6	50,8	8,1	210	4,22 kg
MKHP SAE FS210	40	38	231	85	100	124	103	50	16,5	17	320	54,1	60,3	8,1	210	6,54 kg
MKHP SAE FS210	50	48	231	100	118	138	117	59	16,5	17	320	63,6	71,4	9,6	210	9,29 kg

ISO 6162-2 420 Bar
ISO 6162-2 6000 psi

Observe as classificações de pressão de flanges de ligação

ISO 6162-2 420 bar / 6000 psi																
TIPO	DN	LW	L	l	B	H	h	m	V	SW	K	d +- 0,1	D -0,2	t -0,2	PN/Bar	Peso +-
MKHP SAE FS420	32	30	223	80	81	107	86	40,5	16,5	17	320	44,6	54	10,4	420	4,72 kg
MKHP SAE FS420	40	38	281	85	100	124	103	50	16,5	17	320	54,1	63,5	12,7	420	7,5 kg
MKHP SAE FS4200	50	48	316	100	118	138	117	59	16,5	17	320	63,6	79,4	12,7	420	11,4 kg

Válvula Esfera 2 vias - MKH Para Solda

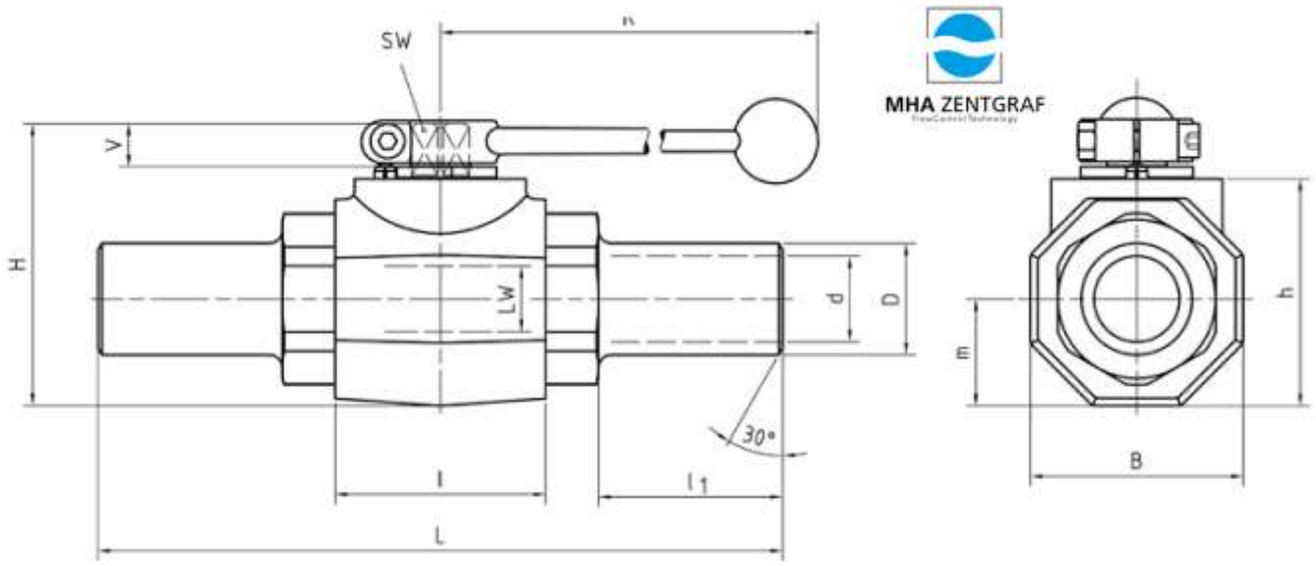

MKH AS160															
TIPO	DN	LW	L	l	B	H	h	m	V	SW	K	d	D	PN/Bar	Peso +-
MKH AS160	32	32	260	80	81	107	86	40,5	16,5	17	320	32,5	42,2	160	4,22 kg
MKH AS160	40	38	270	85	100	124	103	50	16,5	17	320	39,3	48,3	160	6,30 kg
MKH AS160	50	48	100	100	118	138	117	59	16,5	17	320	50	60,3	160	10,9 kg

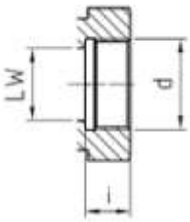

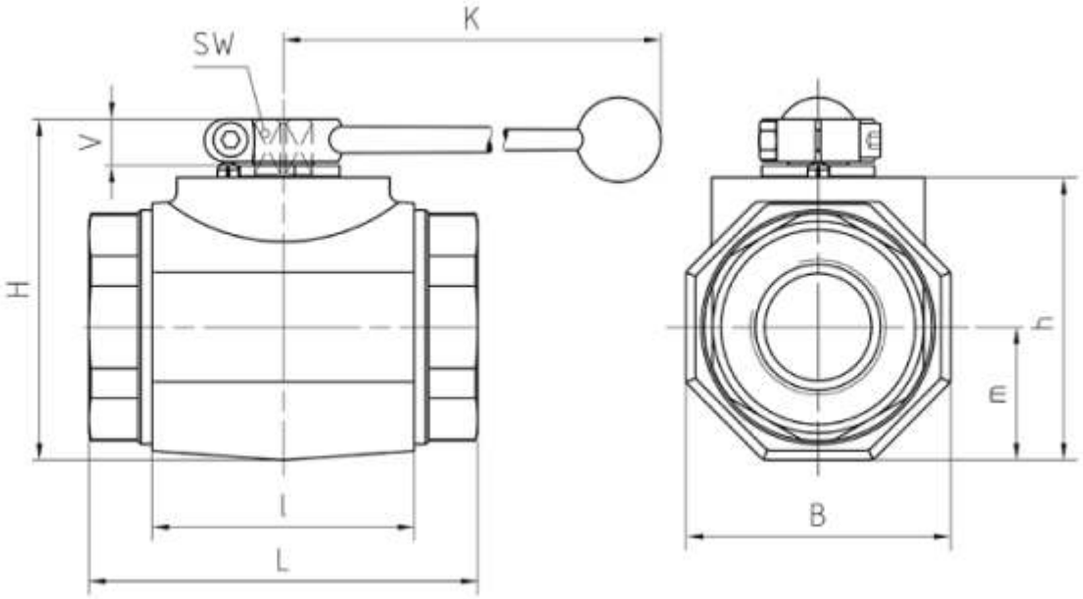

MKH SW - Encaixe de Solda SW - ASME B16.11														
TIPO	DN	LW	L	l	B	H	h	m	V	SW	K	i	d	Peso +-
MKH SW 1.1/4"	32	32	111	80	81	107	86	40,5	16,5	17	320	12,5	42,9	3,5 kg
MKH SW 1.1/2"	40	38	130	85	100	124	103	50	16,5	17	320	12,5	49	5,67 kg
MKH SW 2"	50	48	140	100	118	138	117	59	16,5	17	320	16	61,4	8,14 kg

Válvula de Retenção

Características Técnicas:
Todas as válvulas de Retenção são produzidas pela GEPEF, resultado do desenvolvimento de produtos com alto padrão de eficiência, proporcionando um acionamento anti retorno perfeito e com uma grande variedade de opções de acionamentos (pressão de abertura, opção de escolha do sentido da retenção) e de pontos de conexões (tubo-tubo; roscas machos, roscas fêmeas, bem como combinações de diferentes tipos de conexões na mesma válvula). Disponíveis também em casos especiais, como para baixas pressões e altas vazões.

Pressão de Abertura: Aproximadamente 1 Bar (outros valores consultar)
Temperatura: (Padrão Buna-N -20°C até + 120°C) - (Viton- FPM -25°C até + 200°C).
Tratamento Superficial: (Padrão Bicromatizado Amarelo) / Trivalente Branco livre de Cr6.
Material: Aço Carbono / Inox 316L

VARMA TUBO X TUBO

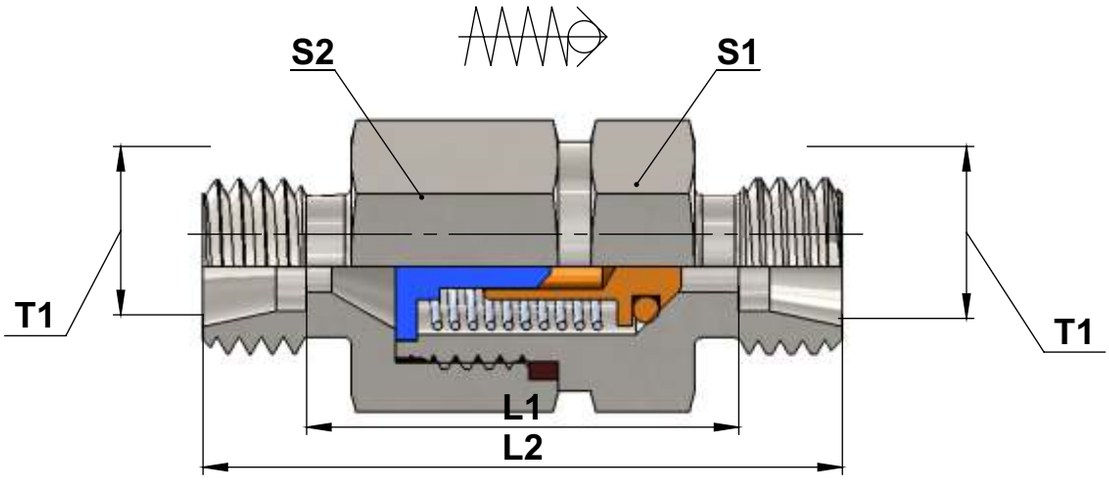

SERIE L (LEVE)								
CÓDIGO	PN	TUBO	ROSCA T1	DN	L1	L2	S1	S2
VARMA 6L	250 BAR / 3625 psi	6	M12X1,5	4	29	43	17	17
VARMA 8L		8	M14X1,5	6	30	44	19	19
VARMA 10L		10	M16X1,5	8	40,5	54,5	22	24
VARMA 12L		12	M18X1,5	10	43,5	57,5	27	30
VARMA 15L		15	M22X1,5	12	47,5	61,5	27	32
VARMA 18L	160 BAR / 2320 psi	18	M26X1,5	14	51,5	66,5	36	36
VARMA 22L		22	M30X2	18	61,5	76,5	41	46
VARMA 28L	100 BAR / 1450 psi	28	M36X2	25	69,5	84,5	50	55
VARMA 35L		35	M45X2	32	75,5	96,5	60	60
VARMA 42L		42	M52X2	32	74	96	65	70
SERIE S (PESADA)								
CÓDIGO	PN	TUBO	ROSCA T1	DN	L1	L2	S1	S2
VARMA 6S	400 BAR / 5800 psi	6	M14X1,5	3	34,5	48,5	19	19
VARMA 8S		8	M16X1,5	4	34,5	48,5	19	19
VARMA 10S		10	M18X1,5	6	40,5	55,5	22	24
VARMA 12S		12	M20X1,5	8	42,5	57,5	24	27
VARMA 14S	315 BAR / 4560 psi	14	M22X1,5	10	47,5	63,5	27	32
VARMA 16S		16	M24X1,5	12	50,5	67,5	32	36
VARMA 20S	250 BAR / 3625 psi	20	M30X2	16	54,5	75,5	41	46
VARMA 25S		25	M36X2	20	58,5	82,5	46	50
VARMA 30S		30	M45X2	25	69,5	96,5	60	60
VARMA 38S		38	M52X2	32	75,5	107,5	65	70

VARMA TUBO X MÉTRICA

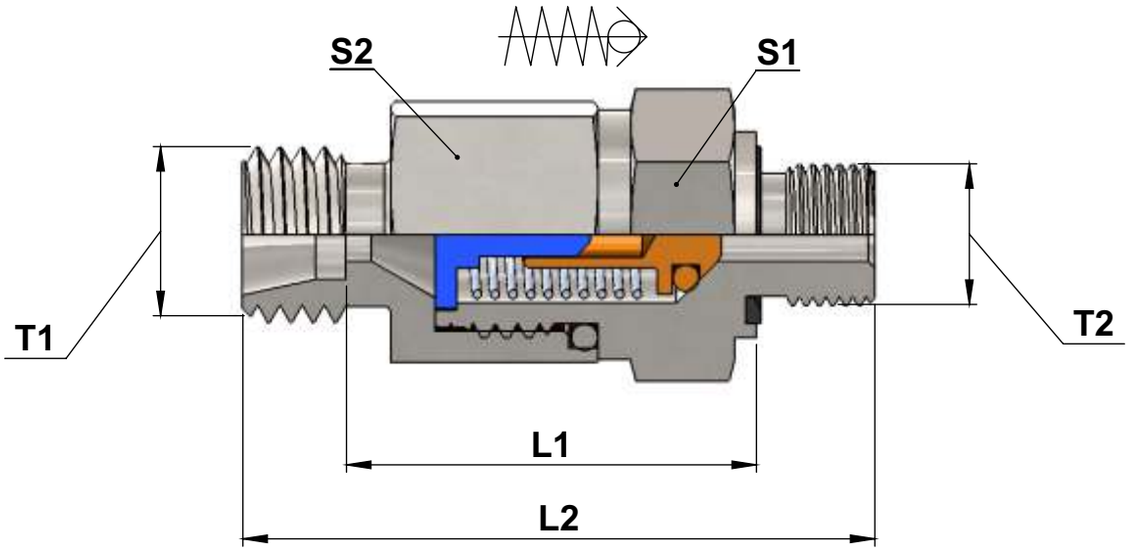

SERIE L (LEVE)									
CÓDIGO	PN	TUBO	ROSCA T1	ROSCA T2	DN	L1	L2	S1	S2
VARMA 6L - M10X1	250 BAR / 3625 psi	6	M12X1,5	M10X1	4	28	43	17	17
VARMA 8L - M12X1,5		8	M14X1,5	M12X1,5	6	30	49	19	19
VARMA 10L - M14X1,5		10	M16X1,5	M14X1,5	8	38,5	57,5	22	24
VARMA 12L - M16X1,5		12	M18X1,5	M16X1,5	10	42,5	61,5	27	30
VARMA 15L - M18X1,5		15	M22X1,5	M18X1,5	12	45,5	66,5	27	32
VARMA 18L - M22X1,5	160 BAR / 2320 psi	18	M26X1,5	M22X1,5	14	50	71,5	36	36
VARMA 22L - M26X1,5		22	M30X2	M26X1,5	18	55	78,5	41	46
VARMA 28L - M33X2	100 BAR / 1450 psi	28	M36X2	M33X2	25	63	88,5	50	55
VARMA 35L - M42X2		35	M45X2	M42X2	32	69	99,5	60	60
VARMA 42L - M48X2		42	M52X2	M48X2	32	68,5	99,5	65	70
SERIE S (PESADA)									
CÓDIGO	PN	TUBO	ROSCA T1	ROSCA T2	DN	L1	L2	S1	S2
VARMA 6S - M12X1,5	400 BAR / 5800 psi	6	M14X1,5	M12X1,5	3	31,5	50,5	19	19
VARMA 8S - M14X1,5		8	M16X1,5	M14X1,5	4	31,5	50,5	19	19
VARMA 10S - M16X1,5		10	M18X1,5	M16X1,5	6	38	57,5	22	24
VARMA 12S - M18X1,5		12	M20X1,5	M18X1,5	8	41	60,5	24	27
VARMA 14S - M20X1,5	315 BAR / 4560 psi	14	M22X1,5	M20X1,5	10	44,5	66,5	27	32
VARMA 16S - M22X1,5		16	M24X1,5	M22X1,5	12	48	70,5	32	36
VARMA 20S - M27X2	250 BAR / 3625 psi	20	M30X2	M27X2	16	52	78,5	41	46
VARMA 25S - M33X2		25	M36X2	M33X2	20	54,5	84,5	46	50
VARMA 30S - M42X2		30	M45X2	M42X2	25	64	97,5	60	60
VARMA 38S - M48X2		38	M52X2	M48X2	32	69,5	107,5	65	70

VARMA TUBO X BSP

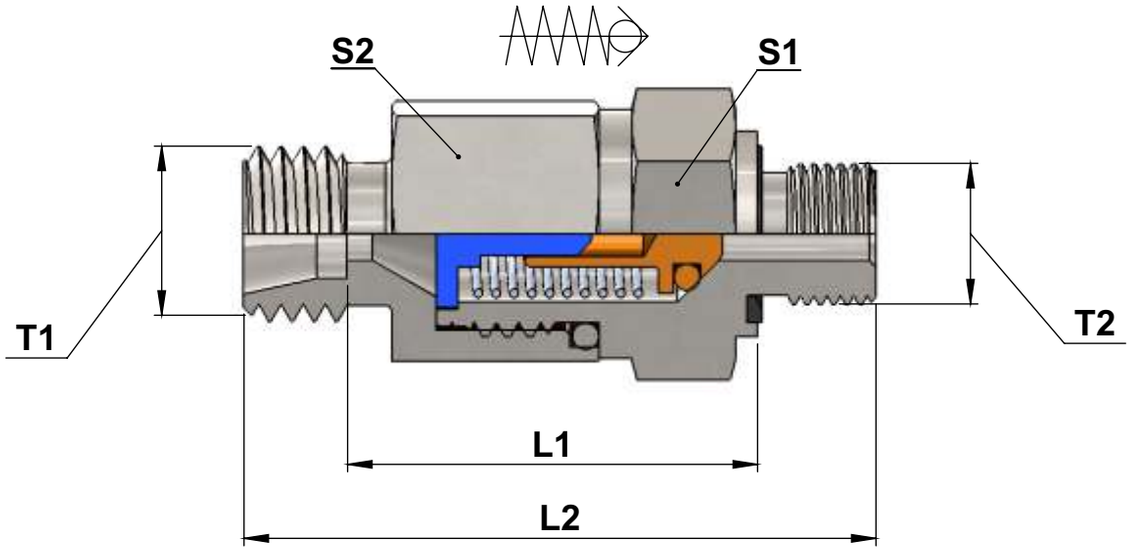

SERIE L (LEVE)									
CÓDIGO	PN	TUBO	ROSCA T1	ROSCA T2	DN	L1	L2	S1	S2
VARMA 6L - G1/8" BSP	250 BAR / 3625 psi	6	M12X1,5	G 1/8" BSP	4	28	43	17	17
VARMA 8L - G1/4" BSP		8	M14X1,5	G 1/4" BSP	6	30	49	19	19
VARMA 10L - G1/4" BSP		10	M16X1,5	G 1/4" BSP	8	38,5	57,5	22	24
VARMA 12L - G3/8" BSP		12	M18X1,5	G 3/8" BSP	10	42,5	61,5	27	30
VARMA 15L - G1/2" BSP		15	M22X1,5	G 1/2" BSP	12	45,5	66,5	27	32
VARMA 18L - G1/2" BSP	160 BAR / 2320 psi	18	M26X1,5	G 1/2" BSP	14	50	71,5	36	36
VARMA 22L - G3/4" BSP		22	M30X2	G 3/4" BSP	18	55	78,5	41	46
VARMA 28L - G1" BSP	100 BAR / 1450 psi	28	M36X2	G 1" BSP	25	63	88,5	50	55
VARMA 35L - G1.1/4" BSP		35	M45X2	G1.1/4" BSP	32	69	99,5	60	60
VARMA 42L - G1.1/4" BSP		42	M52X2	G1.1/4" BSP	32	68,5	99,5	65	70
SERIE S (PESADA)									
CÓDIGO	PN	TUBO	ROSCA T1	ROSCA T2	DN	L1	L2	S1	S2
VARMA 6S - G1/4" BSP	400 BAR / 5800 psi	6	M14X1,5	G 1/4" BSP	3	31,5	50,5	19	19
VARMA 8S - G1/4" BSP		8	M16X1,5	G 1/4" BSP	4	31,5	50,5	19	19
VARMA 10S - G3/8" BSP		10	M18X1,5	G 3/8" BSP	6	38	57,5	22	24
VARMA 12S - G3/8" BSP		12	M20X1,5	G 3/8" BSP	8	41	60,5	24	27
VARMA 14S - G1/2" BSP	315 BAR / 4560 psi	14	M22X1,5	G 1/2" BSP	10	44,5	66,5	27	32
VARMA 16S - G1/2" BSP		16	M24X1,5	G 1/2" BSP	12	48	70,5	32	36
VARMA 20S - G3/4" BSP	250 BAR / 3625 psi	20	M30X2	G 3/4" BSP	16	52	78,5	41	46
VARMA 25S - G1" BSP		25	M36X2	G 1" BSP	20	54,5	84,5	46	50
VARMA 30S - G1.1/4" BSP		30	M45X2	G1.1/4" BSP	25	64	97,5	60	60
VARMA 38S - G1.1/2" BSP		38	M52X2	G1.1/2" BSP	32	69,5	107,5	65	70

VARMA MÉTRICA X TUBO

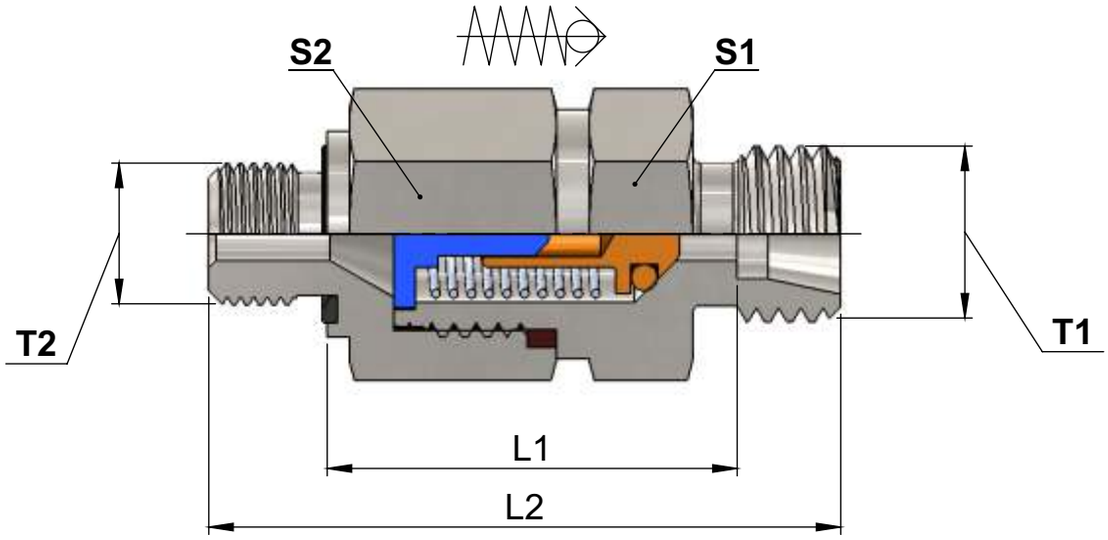

SERIE L (LEVE)									
CÓDIGO	PN	TUBO	ROSCA T1	ROSCA T2	DN	L1	L2	S1	S2
VARMA M10X1 - 6L	250 BAR / 3625 psi	6	M12X1,5	M10X1	4	26,5	41,5	17	17
VARMA M12X1,5 - 8L		8	M14X1,5	M12X1,5	6	28,5	47,5	19	19
VARMA M14X1,5 - 10L		10	M16X1,5	M14X1,5	8	38,5	57,5	22	24
VARMA M16X1,5 - 12L		12	M18X1,5	M16X1,5	10	40,5	59,5	27	30
VARMA M18X1,5 - 15L		15	M22X1,5	M18X1,5	12	42,5	61,5	27	32
VARMA M22X1,5 - 18L	160 BAR / 2320 psi	18	M26X1,5	M22X1,5	14	48	69,5	36	36
VARMA M26X1,5 - 22L		22	M30X2	M26X1,5	18	56	79,5	41	46
VARMA M33X2 - 28L	100 BAR / 1450 psi	28	M36X2	M33X2	25	64	89,5	50	55
VARMA M42X2 - 35L		35	M45X2	M42X2	32	70	100,5	60	60
VARMA M48X2 - 42L		42	M52X2	M48X2	32	70,5	103,5	65	70
SERIE S (PESADA)									
CÓDIGO	PN	TUBO	ROSCA T1	ROSCA T2	DN	L1	L2	S1	S2
VARMA M12X1,5 - 6S	400 BAR / 5800 psi	6	M14X1,5	M12X1,5	3	31,5	50,5	19	19
VARMA M14X1,5 - 8S		8	M16X1,5	M14X1,5	4	31,5	50,5	19	19
VARMA M16X1,5 - 10S		10	M18X1,5	M16X1,5	6	38	57,5	22	24
VARMA M18X1,5 - 12S		12	M20X1,5	M18X1,5	8	41	60,5	27	27
VARMA M20X1,5 - 14S	315 BAR / 4560 psi	14	M22X1,5	M20X1,5	10	43,5	65,5	27	32
VARMA M22X1,5 - 16S		16	M24X1,5	M22X1,5	12	46	68,5	32	36
VARMA M27X2 - 20S	250 BAR / 3625 psi	20	M30X2	M27X2	16	50	76,5	41	46
VARMA M33X2 - 25S		25	M36X2	M33X2	20	54,5	84,5	46	50
VARMA M42X2 - 30S		30	M45X2	M42X2	25	64	97,5	60	60
VARMA M48X2 - 38S		38	M52X2	M48X2	32	71,5	109,5	65	70

VARMA BSP X TUBO

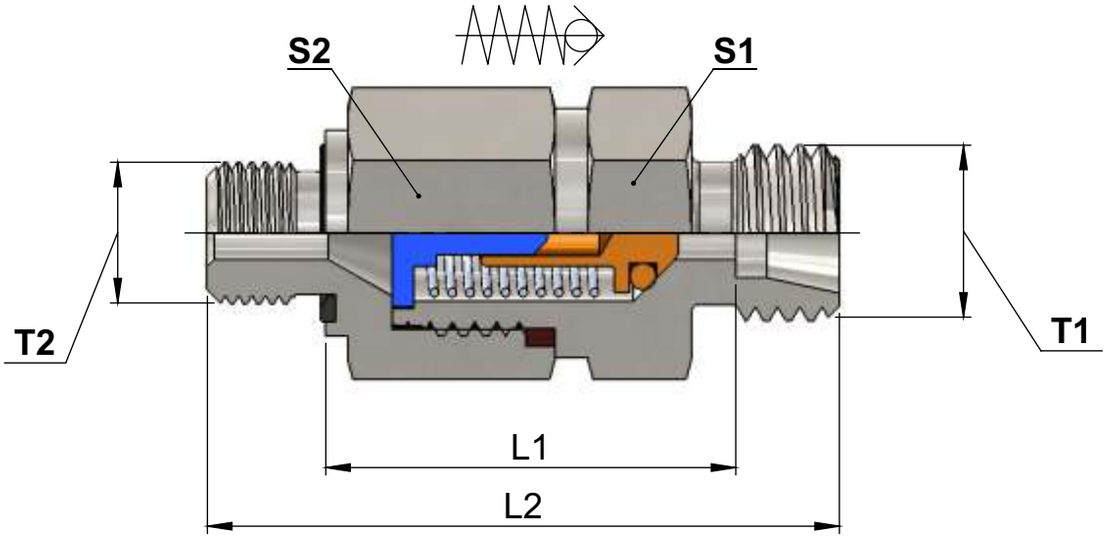

SERIE L (LEVE)									
CÓDIGO	PN	TUBO	ROSCA T1	ROSCA T2	DN	L1	L2	S1	S2
VARMA G1/8" BSP - 6L	250 BAR / 3625 psi	6	M12X1,5	G 1/8" BSP	4	26,5	41,5	17	17
VARMA G1/4" BSP - 8L		8	M14X1,5	G 1/4" BSP	6	28,5	47,5	19	19
VARMA G1/4" BSP - 10L		10	M16X1,5	G 1/4" BSP	8	38,5	57,5	22	24
VARMA G3/8" BSP - 12L		12	M18X1,5	G 3/8" BSP	10	40,5	59,5	27	30
VARMA G1/2" BSP - 15L		15	M22X1,5	G 1/2" BSP	12	42,5	63,5	27	32
VARMA G1/2" BSP - 18L	160 BAR / 2320 psi	18	M26X1,5	G 1/2" BSP	14	48	69,5	36	36
VARMA G3/4" BSP - 22L		22	M30X2	G 3/4" BSP	18	56	79,5	41	46
VARMA G1" BSP - 28L	100 BAR / 1450 psi	28	M36X2	G 1" BSP	25	64	89,5	50	55
VARMA G1.1/4" BSP - 35L		35	M45X2	G1.1/4" BSP	32	70	100,5	60	60
VARMA G1.1/4" BSP - 42L		42	M52X2	G1.1/4" BSP	32	70,5	101,5	65	70
SERIE S (PESADA)									
CÓDIGO	PN	TUBO	ROSCA T1	ROSCA T2	DN	L1	L2	S1	S2
VARMA G1/4" BSP - 6S	400 BAR / 5800 psi	6	M14X1,5	G 1/4" BSP	3	31,5	50,5	19	19
VARMA G1/4" BSP - 8S		8	M16X1,5	G 1/4" BSP	4	31,5	50,5	19	19
VARMA G3/8" BSP - 10S		10	M18X1,5	G 3/8" BSP	6	38	57,5	22	24
VARMA G3/8" BSP - 12S		12	M20X1,5	G 3/8" BSP	8	41	60,5	24	27
VARMA G1/2" BSP - 14S	315 BAR / 4560 psi	14	M22X1,5	G 1/2" BSP	10	43,5	65,5	27	32
VARMA G1/2" BSP - 16S		16	M24X1,5	G 1/2" BSP	12	46	68,5	32	36
VARMA G3/4" BSP - 20S	250 BAR / 3625 psi	20	M30X2	G 3/4" BSP	16	50	76,5	41	46
VARMA G1" BSP - 25S		25	M36X2	G 1" BSP	20	54,5	84,5	46	50
VARMA G1.1/4" BSP - 30S		30	M45X2	G1.1/4" BSP	25	64	97,5	60	60
VARMA G1.1/2" BSP - 38S		38	M52X2	G1.1/2" BSP	32	71,5	109,5	65	70

VARFA

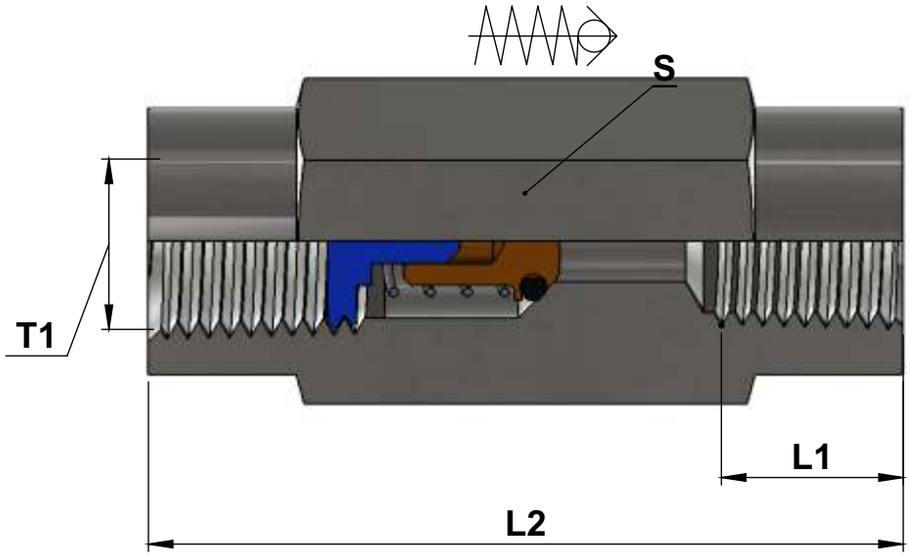

CÓDIGO	PN	ROSCA T1	DN	L1	L2	S
VARFA G 1/8" BSP	400 BAR / 588 psi	G 1/8" BSP	3	9,5	42,5	19
VARFA G 1/4" BSP		G 1/4" BSP	4	13,5	51	19
VARFA G 3/8" BSP		G 3/8" BSP	8	13,5	60	24
VARFA G 1/2" BSP	315 BAR / 4560 psi	G 1/2" BSP	12	15,5	72	32
VARFA G 3/4"BSP	250 BAR / 3625 psi	G 3/4" BSP	16	17,5	84	41
VARFA G 1" BSP		G 1" BSP	20	19,5	95	46
VARFA G 1.1/4" BSP		G 1.1/4" BSP	25	23,5	110	60
VARFA G 1.1/2" BSP		G 1.1/2" BSP	32	25,5	114	65
VARFA G 2" BSP		G 2" BSP	40	25,5	165	70
CÓDIGO	PN	ROSCA T1	DN	L1	L2	S
VARFA 1/8" NPT	400 BAR / 588 psi	1/8" NPT	3	9,5	42,5	19
VARFA 1/4" NPT		1/4" NPT	4	13,5	51	19
VARFA 3/8" NPT		3/8" NPT	8	13,5	60	24
VARFA 1/2" NPT	315 BAR / 4560 psi	1/2" NPT	12	15,5	72	32
VARFA 3/4" NPT	250 BAR / 3625 psi	3/4" NPT	16	17,5	84	41
VARFA 1" NPT		1" NPT	20	19,5	95	46
VARFA 1.1/4" NPT		1.1/4' NPT	25	23,5	110	60
VARFA 1.1/2" NPT		1.1/2" NPT	32	25,5	114	65
VARFA 2" NPT		2" NPT	40	25,5	165	70

Exemplos de válvulas de retenção especiais ou de acordo com a necessidade do cliente. Fazemos de acordo com a sua necessidade, consulte-nos.

Válvula de retenção de latão rosca macho x macho BSP X BSP

Válvula de retenção especial

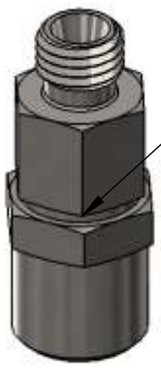

Válvula de retenção de latão rosca macho x fêmea Tubo X BSP

VÁLVULA DE SEGURANÇA

Válvulas de Segurança (Paraquedas)

Características Técnicas: Dispositivo de segurança aplicado em ramais hidráulicos críticos que, em caso de rupturas em conexões ou mangueiras, fecham automaticamente quando a velocidade do fluxo de óleo ultrapassar o limite permitido da vazão normal.
Podem ser reguladas pelo utilizador conforme curvas de vazão.
Fornecidas em dois modelos: Cartuchos ou conjuntos completos (Conexão + Cartucho)
Também possíveis em aplicações para baixa pressão e vazão, limitadoras de descidas bruscas imprevistas, como equipamentos de serra fita, por exemplo.
Além de evitar acidentes em quedas de cargas ocorridos por rupturas em mangueias e conexões, evitam derramamentos de óleo.
A pedido é possível fornecer as válvulas com orifício calibrado para descida lenta da carga.
Todas as válvulas de segurança comercializadas na GEPEF são de nossa produção. Por isso, caso não encontre neste catálogo a opção de válvula de segurança que procura, entre em contato conosco.

Pressão de Trabalho: Até 450 Bar / 6525 psi

Temperatura: -20°C até + 120°C

Material: Aço Carbono ou Inox 316

Tratamento Superficial: Bicromatizado Amarelo / Trivalente Branco

CARTUCHO - CR

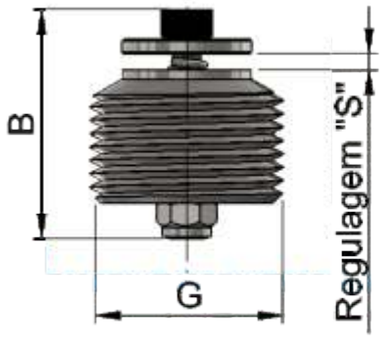

TIPO	ROSCA G	B	"S" REGULAGEM VAZÃO L/M
CR - 22	M22X1,5	30,3	28- 137 aprox.
CR - 3/4"	G 3/4" BSP	31,8	28- 150 aprox.
CR - 1/2"	G 1/2" BSP	26,3	15- 80 aprox.
CR - 3/8"	G 3/8" BSP	21	10- 45 aprox.
CR - 1/4"	G 1/4" BSP	17,5	7- 30 aprox.
TIPO	ROSCA G	B	"S" REGULAGEM

Óleo Mineral Hidraulico com Viscosidade 24 Centistokes a 70° C
(3,4 ENGLER)

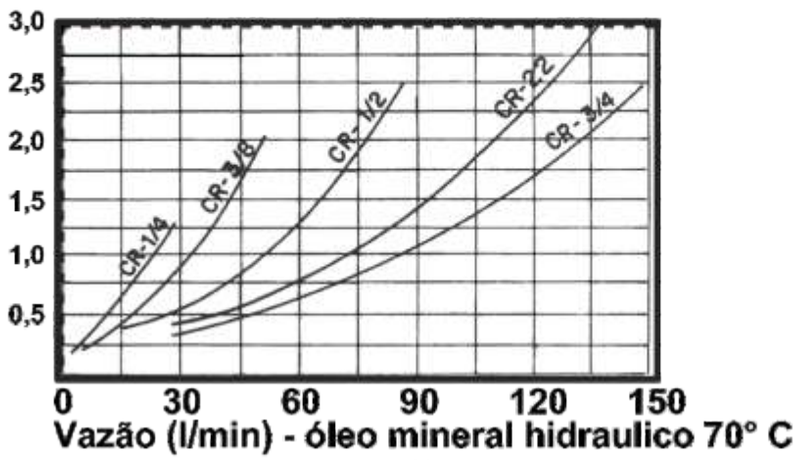

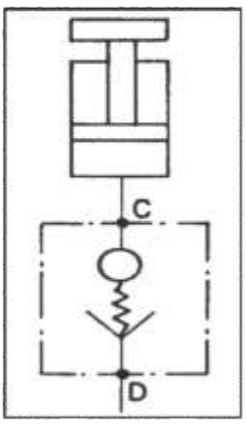

A seta indica o sentido de bloqueio da vazão.

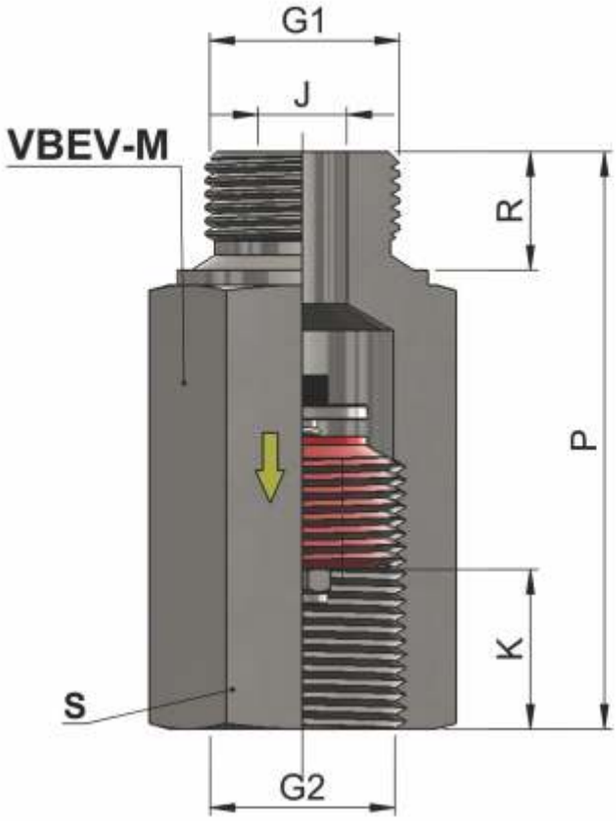

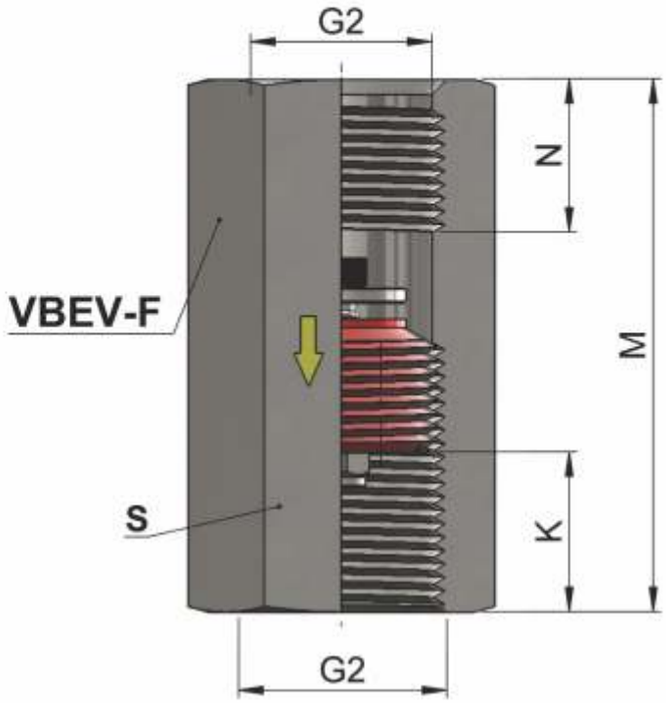

VBEV-M (ROSCA MACHO)						
TIPO	ROSCA G	Ø J	K	R	P	S
VBEV - M22	M22X1,5	10	18	14	75	32
VBEV - M3/4	G 3/4" BSP	16	20	16	78	36
VBEV - M1/2	G 1/2" BSP	10,2	18	14	70	27
VBEV - M3/8	G 3/8" BSP	8	17	12	55	22
VBEV - M1/4	G 1/4" BSP	5	15	10	50	19
TIPO	ROSCA G	Ø J	K	R	P	S

VBEV-F (ROSCA FÊMEA)					
TIPO	ROSCA G	K	M	N	S
VBEV - F22	M22X1,5	18	70	16	32
VBEV - F3/4	G 3/4" BSP	20	72	18	36
VBEV - F1/2	G 1/2" BSP	18	60	16	27
VBEV - F3/8	G 3/8" BSP	17	52	15	22
VBEV - F1/4	G 1/4" BSP	15	48	13	19
TIPO	ROSCA G	K	M	N	S

OUTROS PRODUTOS

Válvulas Especiais - Válvula Seletora E / OU - VADM

Características Técnicas: Permite a medição de 2 pressões diferentes e alternadas por meio de 1 só manômetro. Exemplo de aplicação bomba hidráulica para medição de frente e ré.

Temperatura: (Padrão Buna-N -20°C até + 120°C) - (Viton- FPM -25°C até + 200°C).
Tratamento Superficial: (Padrão Bicromatizado Amarelo) / Trivalente Branco livre de Cr6.
Material: Aço Carbono / Inox 316L
Pressão de Trabalho: Até 630 bar / 9135 psi

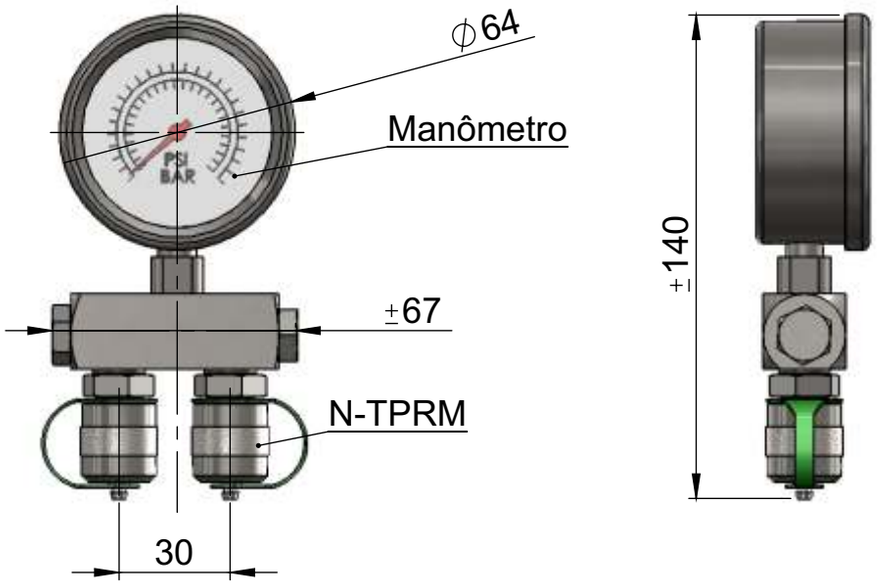

Válvulas Especiais - VACAH

Válvulas Especiais - Micro Válvula

Características Técnicas: Quando houver espaço limitado para utilização de válvula para abertura e fechamento de circuitos hidráulicos e pneumáticos esta válvula tem dimensões apropriadas para aplicação requerida.
O acionamento desta válvula é feito através de nosso produto de código VACAH página...
Matéria Prima: Aço Carbono ou Inox 316
Vedação: O-ring NBR - Buna-N / Viton
Temperatura: (Padrão Buna-N -20°C até + 100°C) - Opcional (Viton- FPM -25°C até + 200°C)
Tratamento Superficial: Bicromatizado Amarelo / Trivalente Branco livre de Cr6.
Pressão de Trabalho: Até 350 Bar - 5075 psi

ESCALA 5 : 1

ESCALA 1 : 1

Válvulas Especiais - Êmbolo de Pilotagem
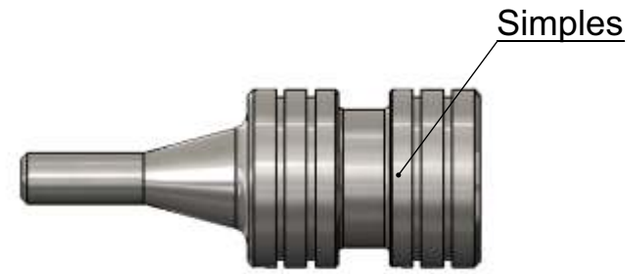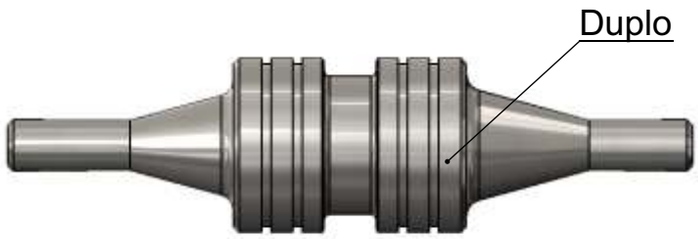
Características Técnicas: Utilizando em blocos tipo manifold, hidraulicos.
Fabricado em aço SAE 8620.
Têmpera e dimensões de acordo com a necessidade do cliente.